Anweisungen zur Montage

1. Bevor Sie mit der Montage beginnen, überprüfen Sie, ob alle für die Montage der gekauften Möbel benötigten Teile vorhanden sind, und machen Sie sich mit der gesamten Montageanleitung vertraut. Halten Sie sich dann an die in der Anleitung angegebene Montagereihenfolge. Die Art und Weise der Montage der Möbel, die Anzahl der für die Montage erforderlichen Elemente und des Zubehörs ist in dem in dem Lieferumfang enthaltenen Informationsblatt angegeben. Wenn die Menge oder Art der gelieferten Artikel von den Spezifikationen abweicht, wenden Sie sich unbedingt an Ihren Händler, bevor Sie mit der Montage beginnen! Dübel und Schrauben zur Befestigung der Möbel an der Wand sind nicht im Set enthalten und sollten je nach Art der Wand, an der die Möbel montiert werden, individuell ausgewählt werden. Die Möbel sollten an einer tragenden Wand oder einer anderen gemauerten Wand mit einer Dicke von mindestens 12 cm montiert werden**. ACHTUNG! Öffnen Sie das Bett erst, wenn es an der Wand befestigt ist! Benutzen Sie das Bett erst, wenn es an der Wand befestigt ist!**

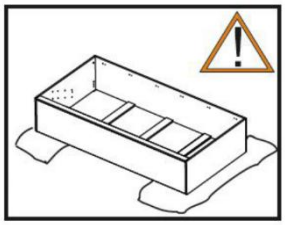

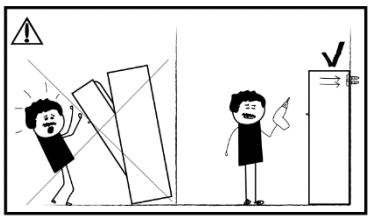

2. Die Möbel sollten nur von fachkundigen Personen auf einer stabilen Oberfläche montiert werden und nicht auf Teppich etc. Bei der Montage sollten die Elemente auf eine weiche und saubere Oberfläche gelegt werden, z. B. ein Handtuch, eine Decke. Für das ordnungsgemäße Funktionieren der Möbel und die ordnungsgemäße Montage ist es notwendig, die Möbel auf eine ebene und stabile Oberfläche zu stellen, sie gleichmäßig zu nivellieren und fest an der Wand zu befestigen. Die Auswahl von Dübeln und Schrauben sowie die Einstellung der Möbel sollten von einem kompetenten Fachmann durchgeführt werden, nachdem das Material, aus dem die Wand gefertigt ist, überprüft wurde. Der Kraftwert für jeden Befestigungspunkt darf unabhängig vom gewählten Bettmodell nicht weniger als **400 N** betragen.

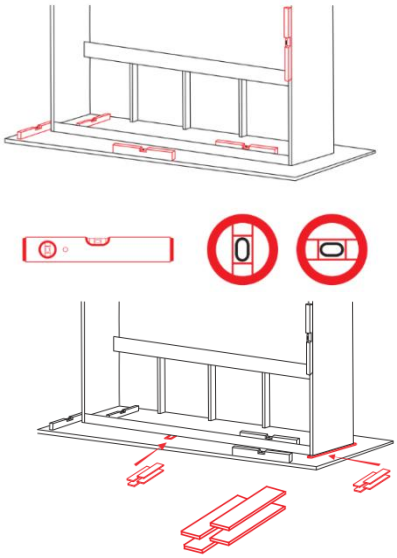

HINWEIS!!!

Das Wandbett sollte mit einer Wasserwaage richtig nivelliert werden –dies wirkt sich auf den Komfort, die Sicherheit bei der Nutzung und auf die Langlebigkeit des Möbels aus.

Bei großen Niveauunterschieden müssen zum Nivellieren geeignete Unterlegplatten (Keile) verwendet werden, die vom Kunden selbst zu beschaffen sind. Die Nichtbeachtung der oben genannten Hinweise kann zu Schäden an den Möbeln, zu Gesundheitsgefahren sowie zum Verlust von Gewährleistungsansprüchen führen!

Stellen Sie alle Füße so ein, dass sie vollständig Kontakt mit dem Boden haben. Eine gleichmäßige Verteilung der Last auf alle Auflagepunkte ist entscheidend, um die Stabilität der Konstruktion zu gewährleisten.

3. Wenn Sie Schäden feststellen, wenden Sie sich bitte vor dem Einbau an Ihren Händler und senden Sie ein Foto, das das Vorhandensein des Schadens bestätigt, und markieren Sie das beschädigte Teil in der Montageanleitung. ACHTUNG! Montieren Sie keine Teile mit Beschädigungen oder Anzeichen von Beschädigungen, da ein Anspruch auf Ersatz abgelehnt werden könnte. Wenn die Reklamation abgelehnt wird, ist es möglich, ein bestimmtes Element oder Teil zu kaufen, das bei der Montage beschädigt wurde.

4. Die Schutzfolie, welche die glänzenden Fronten schützt, sollte erst entfernt werden, nachdem die Möbel am Zielort montiert und der Staub entfernt wurde. Berühren Sie in den ersten 24 Stunden nach dem Entfernen der Schutzfolie nicht die Oberfläche der Möbelplatten. Die Folie sollte per Hand, ohne Hilfsmittel, entfernt werden und die Vorderseite sollte bei Raumtemperatur ausgehärtet werden.

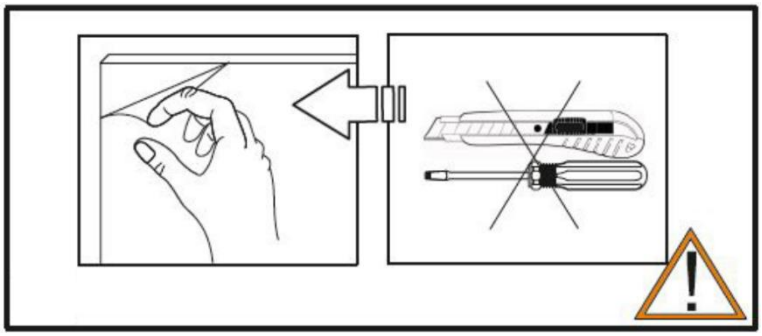

Bewahren Sie nach Abschluss der Montage die Anleitung für eine mögliche sichere Demontage auf. Bei der Demontage in umgekehrter Reihenfolge des Zusammenbaus vorgehen. Sie können die Anleitung dauerhaft aufbewahren, z.B. unter dem Lattenrost, auf dem die Matratze liegt.

HINWEIS!!!

Nachdem die Montage abgeschlossen ist - alle Befestigungselemente montiert sind und die korrekte Funktion hergestellt werden soll, sollte die Nivellierung noch einmal überprüft und die Schrauben, mit denen das Wandbett befestigt ist, angezogen werden.

Die Montage, die Wandinstallation sowie nachträgliche Einstellungen des Bettes oder Reparaturen dürfen nur von fachkundigen Personen und unter Verwendung von Originalteilen ausgeführt werden.

WICHTIGE HINWEISE!!!

1. Ein Schrankbett ist nicht stabil, wenn es nicht an der Wand befestigt ist.

2. Öffnen Sie das Schrankbett nicht, wenn es noch nicht an der Wand befestigt wurde. Das Schrankbett lässt sich nur öffnen, wenn es fest mit der Wand verbunden ist.

3. Das Schrankbett sollte nicht von Kindern unter 12 Jahren geöffnet werden.

4. Das Bett kann ohne eingelegte Matratze von selbst schließen. Im aufgeklappten Zustand sollte das Bett immer mit einer Matratze beschwert werden. Es ist eine Federkernmatratze mit einer maximalen Höhe von 22 cm und einem Gewicht innerhalb der folgenden Bereiche zu verwenden:

Modell	Verbindliches Matratzengewicht
Schrankbett MB 90x200 vertikal	17-24kg
Schrankbett MB 100x200 vertikal	18-24kg
Schrankbett MB 120x200 vertikal	18-28kg
Schrankbett MB 140x200 vertikal	25-33kg
Schrankbett MB 160x200 vertikal	26-35kg
Schrankbett MB 180x200 vertikal	32-38kg

MATRATZE — VERBINDLICHE VORGABEN

Zulässiger Bereich:

- **Gewicht:** min. 17 kg — max. 38 kg
- **Höhe:** max. 22 cm

Diese Angaben sind keine Empfehlung, sondern eine **Sicherheitsvorgabe**. Der Klappmechanismus ist exakt auf diesen Bereich abgestimmt.

⚠ **ZU LEICHTE MATRATZE — VERLETZUNGSGEFAHR**

Ist die Matratze leichter als das Mindestgewicht (17 kg, 18 kg, 25 kg, 26 kg, 32 kg), überwiegt die Kraft der Gasdruckfedern. Das Bett kann sich selbsttätig in Richtung geschlossener Position bewegen – auch wenn es belastet wird.

- **Gefahr:** Einklemmen zwischen Bettrahmen und Korpus.
- Betreiben Sie das Bett niemals unterhalb des Mindestgewichts.

⚠ **ZU SCHWERE MATRATZE**

Mit zunehmendem Gewicht steigt die erforderliche Kraft zum Schließen. Überschreitet die Matratze das Höchstgewicht (24 kg, 28 kg, 33 kg, 35 kg, 38 kg):

- Lässt sich das Bett nur noch schwer hochklappen.
- Werden Mechanismus, Beschläge und Wandbefestigung überlastet.
- Kann das Bett beim Öffnen schneller nach unten schwingen, als Sie es führen können.

NACH JEDEM MATRATZENWECHSEL PRÜFEN

Gewicht der neuen Matratze immer anhand des Etiketts prüfen (nicht schätzen). Danach kontrollieren:

1. Bleibt das geöffnete Bett sicher in der unteren Position stehen, auch wenn Sie sich mit vollem Gewicht auf die zum Korpus gerichtete Kante stützen?
2. Lässt sich das Bett mit normalem Kraftaufwand einhändig schließen?

Verhält sich das Bett anders, liegt die Matratze außerhalb des zulässigen Bereichs. Bett nicht weiter benutzen und Matratze austauschen.

⚠ **NICHT AUF DAS GEÖFFNETE BETT STEIGEN**

Knien oder stehen Sie nicht auf dem Bereich des Bettes, der dem Korpus am nächsten liegt. Lassen Sie Kinder nicht auf das geöffnete Bett klettern.

5. Der Hersteller haftet nicht für Schäden, die durch unsachgemäße Montage der Möbel, die Verwendung von anderem als dem mit den Möbeln gelieferten Zubehör, die Verwendung ungeeigneter Schrauben zur Befestigung an der Wand und die Befestigung der Möbel an einer ungeeigneten Oberfläche entstehen. Der Hersteller ist nicht verantwortlich für die Nichtbeachtung der beiliegenden Anweisungen oder eine nicht bestimmungsgemäße Verwendung des Produkts.

6. Technische Änderungen und Änderungen der Montageanleitung behalten wir uns vor, da unsere Produkte einer kontinuierlichen Verbesserung und Weiterentwicklung unterliegen.

Sehr geehrter Kunde, bitte denken Sie daran! Wenn ein Teil fehlt oder beschädigt ist, markieren Sie es in der Montageanleitung und senden Sie es zusammen mit der Reklamation und Fotos, die den Schaden dokumentieren, an Ihren Händler. Gewährleistungsansprüche stehen dem Kunden nur zu, wenn der Mangel vor dem Einbau festgestellt und der Mangel des Bauteils auf einem Foto festgehalten wurde. Wenn das beschädigte Element bereits fest installiert ist, wird eine Reklamation gegebenenfalls nicht akzeptiert. Sie haben dann alternativ die Möglichkeit das Element zu kaufen.

Regeln für die Verwendung von Möbeln:

1. Möbel sollten für den vorgesehenen Zweck verwendet werden.

2. Möbel sollten in trockenen, geschlossenen Räumen verwendet und vor schädlichen Witterungseinflüssen und direkter Sonneneinstrahlung geschützt werden. Die Lufttemperatur im Raum sollte zwischen +15°C und +30°C liegen und die relative Luftfeuchtigkeit sollte zwischen 40% und 70% liegen.

3. Möbel sollten nicht weniger als einen halben Meter von aktiven Wärmequellen (z.B. Heizkörpern) entfernt aufgestellt werden.

4. Stellen Sie keine nassen oder feuchten Gegenstände auf Möbeloberflächen.

5. Nachdem Möbel zusammengebaut sind, müssen möglicherweise einige Elemente justiert werden, wie z. B. die Türen an den Führungen oder die Fronten.

6. Die maximal zulässige Belastung des Bettes beträgt 400 kg bei gleichmäßig verteilter Last.

7. Es wird empfohlen, die Verbindungen alle 4 Monate zu überprüfen und gegebenenfalls nachzuziehen.

8. Bei Geräuschen beim Öffnen und/oder Schließen des Bettes empfiehlt es sich, die Drehpunkte der Stellantriebe zu fetten bzw. zu schmieren.

9. Nach einem Jahr alle Schraubverbindungen, Wandbefestigung und Gasdruckfedern prüfen – ggf. nachziehen oder einstellen.

10. Beim Öffnen und Schließen des Schrankbetts ist Vorsicht geboten. Halten Sie den Rahmen beim Ausklappen des Bettes so, dass er nicht ungestüm auf den Boden fällt. Wenn Sie das Schrankbett zusammenklappen, halten Sie den Griff an der Vorderseite fest, um zu verhindern, dass der Rahmen gegen den Körper stößt.

Wartung & Reinigung:

1. Lackierte und laminierte Möbeloberflächen sollten nur mit einem weichen Stoff gereinigt werden.

2. Verwenden Sie keine aggressiven Chemikalien, um die Oberfläche zu pflegen, insbesondere keine Chemikalien mit Mikrogranulat und Reinigungspasten. Ein wenig Glasreiniger kann verwendet werden, um die glänzende Oberfläche zu reinigen. ACHTUNG! Wischen Sie die Oberfläche der Möbel immer trocken – lassen Sie die Oberfläche niemals nass!

3. Verwenden Sie keine scharfen Werkzeuge, Scheuertücher, Bürsten oder Schwämme, um hartnäckigen Schmutz zu entfernen.

4. Auf keinen Fall sollte die Oberfläche starker Sonneneinstrahlung ausgesetzt werden.

Wir wünschen Ihnen viel Spaß bei der Nutzung unserer Möbel!

WICHTIGE HINWEISE !!!

In der Montageanleitung sind die beschreibungsbedürftigen Stellen mit folgenden Zeichen gekennzeichnet. Bei der Montage halten Sie bitte diesen Hinweiszettel in Ihrer Reichweite!

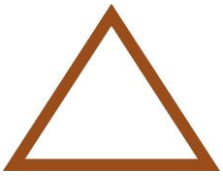

Sie finden folgende Erklärungen:

	1. Überprüfen Sie, ob Sie alle in der Anleitung aufgeführten Möbelteile haben! 2. Überprüfen Sie die Reihenfolge der Seiten und Schritte in der Montageanleitung. 3. In jedem Schritt gibt es eine Liste der Elemente, die in einer bestimmten Phase der Montage benötigt werden.
	Die Diagonalen der Korpusrückseite müssen gleich sein, L1 = L2
	Die Spaltbreite an der Vorderseite kann mit den Einstellschrauben WDS6 angepasst werden. Der Abstand L sollte dem Abstand R entsprechen (L=R). WDS6 ist werkseitig montiert.
	Eine Person muss die Vorderseite festhalten, damit die Federn von hinten sicher befestigt werden können. Setzen Sie GF auf die obere Aufhängung BLL3 (BLP3). Befestigen Sie GF mit NS8. Das Smartbett-Bett darf erst geöffnet werden, nachdem die Gasfedern montiert und das Bett im Schrank an der Wand befestigt wurde!
	Dübel und Schrauben zur Befestigung des Möbelstücks an der Wand sind nicht im Lieferumfang enthalten und sollten individuell entsprechend der Art der Wand ausgewählt werden, an der das Möbelstück montiert werden soll. Befestigen Sie das Wandelement ZPK mit geeigneten Schrauben. Jeder Befestigungspunkt sollte eine Tragkraft von mindestens 400 N haben.
	Eine Person muss den Korpus festhalten, bevor die Front ausgeklappt wird.
	Stellen Sie das Versteifungselement der oberen Platte 02.02 ein.
	Entfernen Sie die Schutzfolie gemäß den Anweisungen in den „Montagehinweisen“! Die Folie sollte mit den Händen und ohne Hilfswerkzeuge entfernt werden, und die Vorderseite sollte bei Raumtemperatur aushärten.

Instrukcja montażu i użytkowania

1. Przed przystąpieniem do montażu należy sprawdzić, czy w zestawie znajdują się wszystkie elementy potrzebne do złożenia zakupionego mebla oraz zapoznać się z instrukcją montażu. Następnie należy postępować zgodnie z kolejnością składania podaną w instrukcji. Sposób montażu mebli, ilość elementów i akcesoriów niezbędnych do montażu określa karta informacyjna znajdująca się w opakowaniu. Jeśli ilość lub rodzaj dostarczonych elementów różni się od specyfikacji, należy skontaktować się ze sprzedawcą przed rozpoczęciem montażu! Kołki i śruby do przymocowania mebli do ściany nie są zawarte w zestawie i powinny być dobrane indywidualnie w zależności od rodzaju ściany, do której montowany będzie mebel. Mebel należy montować do ściany nośnej lub innej ściany murowanej o grubości nie mniejszej niż 12cm**. UWAGA! Nie wolno otwierać łóżka dopóki nie zostanie ono przymocowane do ściany! Nie wolno używać łóżka dopóki nie zostanie ono przymontowane do ściany!**

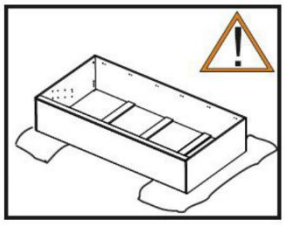

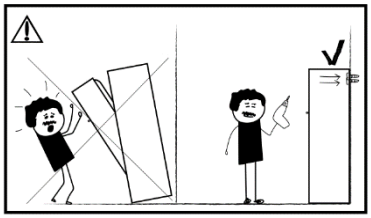

2. Meble powinny być montowane wyłącznie przez wykwalifikowane osoby, na stabilnym podłożu, nie na wykładzinie, dywanie itp. Podczas montażu elementy należy układać na miękkim i czystym podłożu, np. ręcznik, koc. Do prawidłowego funkcjonowania mebli oraz prawidłowego montażu, wymagane jest ustawienie mebli na równym i stabilnym podłożu, równe wypoziomowanie i solidne przymocowanie do ściany. Dobór kołków i śrub oraz regulację mebla powinien przeprowadzić kompetentny fachowiec, po uprzednim sprawdzeniu materiału, z którego wykonana jest ściana. Wartość siły dla każdego punktu mocowania nie może być mniejsza niż **400N,** niezależnie od wybranego modelu łóżka.

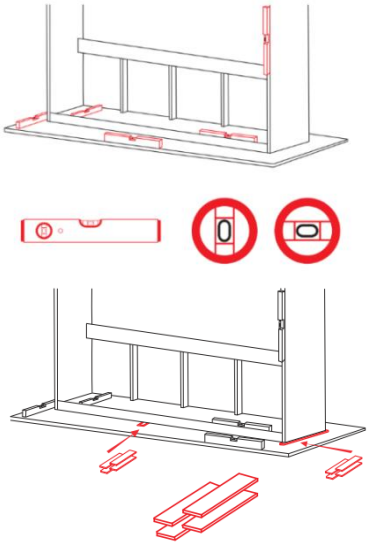

UWAGA!!!

Półkotapczan powinien być prawidłowo wypoziomowany za pomocą poziomicy - ma to wpływ na komfort użytkownika, bezpieczeństwo użytkowania i na trwałość mebla.

W przypadku dużych różnic poziomów należy wstępnie użyć odpowiednich podkładek (klinów) do poziomowania, które należy nabyć we własnym zakresie. Niezastosowanie się do powyższych zaleceń może skutkować uszkodzeniem mebla, zagrożeniem zdrowia, a także nieuznaniem gwarancji!

Ustaw wszystkie nóżki tak, aby miały pełny kontakt z podłożem. Równomierne rozłożenie obciążenia na wszystkie punkty podparcia jest kluczowe dla zapewnienia stabilności konstrukcji.

3. Jeśli zauważysz jakiekolwiek uszkodzenia, skontaktuj się ze sprzedawcą przed montażem i wyślij zdjęcie potwierdzające obecność uszkodzenia oraz zaznacz uszkodzoną część w instrukcji montażu. UWAGA! Nie należy montować żadnych części z uszkodzeniami lub oznakami uszkodzenia, ponieważ roszczenie o wymianę może zostać odrzucone. Jeśli roszczenie zostanie odrzucone, istnieje możliwość zakupu określonego elementu lub części, która została uszkodzona podczas montażu.

4. Zdejmowanie folii ochronnej zabezpieczającej błyszczące fronty powinno odbywać się dopiero po zmontowaniu mebli w miejscu przeznaczenia i usunięciu z nich kurzu. Nie należy dotykać powierzchni frontów meblowych przez pierwsze 24 godziny po usunięciu folii ochronnej. Folię należy usunąć ręcznie, bez użycia narzędzi, a front pozostawić do utwardzenia w temperaturze pokojowej.

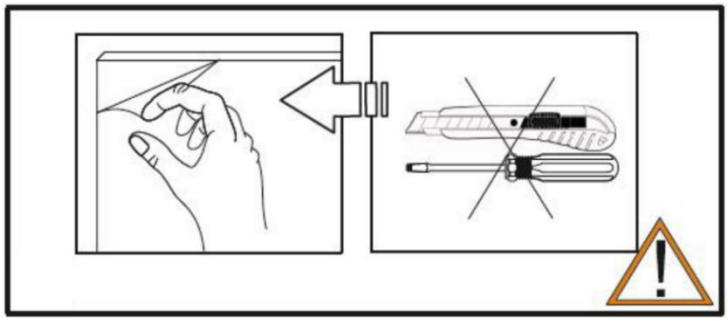

Po zakończeniu montażu należy zachować instrukcję w celu bezpiecznego demontażu. Podczas demontażu należy postępować w odwrotnej kolejności. Instrukcję można przechowywać na stałe, np. pod stelażem, na którym umieszczony jest materac.

UWAGA!!!

Po zakończeniu montażu - zamontowaniu wszystkich elementów montażowych i upewnieniu się o prawidłowym funkcjonowaniu, należy powtórnie sprawdzić wypoziomowanie oraz dokręcić śruby mocujące półkotapczan do ściany.

Montaż, instalacja do ściany i późniejsze regulacje łóżka lub naprawy mogą być wykonywane wyłącznie przez wykwalifikowany personel i przy użyciu oryginalnych części.

WAŻNE INFORMACJE!!!

1. Półkotapczan nie jest stabilny, jeśli nie jest solidnie przymocowany do ściany.

2. Nie należy otwierać półkotapczanu, jeśli nie został on jeszcze przymocowany do ściany. Łóżko w szafie można otworzyć tylko wtedy, gdy jest solidnie przymocowane do ściany.

3. Półkotapczan nie powinien być otwierany przez dzieci w wieku poniżej 12 lat.

4. Łóżko może zamknąć się samo bez włożonego materaca. Po rozłożeniu łóżko powinno być zawsze obciążone materacem. Należy stosować materac sprężynowy o maksymalnej wysokości 22 cm i masie mieszczącej się w następujących zakresach:

Model	Wymagana masa materaca
Łóżko w szafie MB 90x200 pionowe	17-24kg
Łóżko w szafie MB 100x200 pionowe	18-24kg
Łóżko w szafie MB 120x200 pionowe	18-28kg
Łóżko w szafie MB 140x200 pionowe	25-33kg
Łóżko w szafie MB 160x200 pionowe	26-35kg
Łóżko w szafie MB 180x200 pionowe	32-38kg

MATERAC — OBOWIĄZUJĄCE WYMAGANIA

Dopuszczalny zakres:

- **Masa:** min. 17 kg — maks. 38 kg
- **Wysokość:** maks. 22 cm

Powyższe wartości nie są zaleceniem, lecz **wymogiem bezpieczeństwa**. Mechanizm składania jest dokładnie dostosowany do tego zakresu.

⚠ **ZBYT LEKKI MATERAC — RYZYKO OBRAŻEŃ**

Jeżeli materac jest lżejszy niż minimalna dopuszczalna masa (17 kg, 18 kg, 25 kg, 26 kg, 32 kg), siła sprężyn gazowych będzie przeważać. Łóżko może samoczynnie przemieszczać się w kierunku pozycji zamkniętej — również wtedy, gdy jest obciążone.

- **Niebezpieczeństwo:** ryzyko zakleszczenia między ramą łóżka a korpusem.
- Nigdy nie używać łóżka z materacem o masie niższej niż minimalna dopuszczalna wartość.

⚠ **ZBYT CIĘŻKI MATERAC**

Wraz ze wzrostem masy materaca zwiększa się siła potrzebna do zamknięcia łóżka. Jeżeli masa materaca przekracza maksymalną dopuszczalną wartość (24 kg, 28 kg, 33 kg, 35 kg, 38 kg):

- Podnoszenie i składanie łóżka staje się utrudnione.
- Mechanizm, okucia oraz mocowanie do ściany są nadmiernie obciążone.
- Podczas otwierania łóżko może opadać szybciej, niż użytkownik jest w stanie kontrolować jego ruch.

SPRAWDZIĆ PO KAŻDEJ WYMIANIE MATERACA

Masę nowego materaca należy zawsze sprawdzić na podstawie informacji podanej na etykiecie (nie należy jej szacować). Następnie należy sprawdzić:

1. Czy otwarte łóżko pozostaje stabilnie w dolnym położeniu, również wtedy, gdy użytkownik oprze się całym ciężarem ciała na krawędzi skierowanej w stronę korpusu?
2. Czy łóżko można zamknąć jedną ręką przy użyciu normalnej siły?

Jeżeli łóżko zachowuje się inaczej, materac znajduje się poza dopuszczalnym zakresem. Nie należy dalej używać łóżka; materac należy wymienić.

⚠ **NIE STAWAĆ NA OTWARTYM ŁÓŻKU**

Nie należy klękać ani stawać na części łóżka znajdującej się najbliżej korpusu. Nie pozwalać dzieciom wspinać się na otwarte łóżko.

5. Producent nie ponosi odpowiedzialności za szkody wynikające z niewłaściwego montażu mebla, użycia innych akcesoriów niż tych dostarczonych w zestawie wraz z meblem, użycia nieodpowiednich wkrętów do mocowania do ściany oraz przymocowania mebla do nieodpowiedniego podłoża. Producent nie ponosi odpowiedzialności za nieprzestrzeganie dołączonej instrukcji lub niezgodne z przeznaczeniem użytkowanie produktu.

6. Zastrzegamy sobie prawo do wprowadzania zmian technicznych oraz do zmian w instrukcji montażu, ponieważ nasze produkty podlegają ciągłemu doskonaleniu i dalszemu rozwojowi.

Szanowny kliencie, pamiętaj! Jeśli brakuje jakiejś części lub jest ona uszkodzona, należy zaznaczyć to w instrukcji montażu i przesłać do sprzedawcy wraz z reklamacją i zdjęciami dokumentującymi uszkodzenie. Klient ma prawo do roszczeń gwarancyjnych tylko wtedy, gdy wada została zidentyfikowana przed montażem, a uszkodzenie elementu zostało utrwalone na zdjęciu. Jeśli uszkodzony element jest już zamontowany, reklamacja może nie zostać uznana. W takim przypadku klient ma możliwość dokupienia potrzebnego elementu.

Zasady korzystania z mebli:

1. Meble powinny być używane zgodnie z ich przeznaczeniem.

2. Meble należy użytkować w pomieszczeniach suchych, zamkniętych i zabezpieczonych przed szkodliwymi wpływami atmosferycznymi oraz bezpośrednim działaniem promieni słonecznych. Temperatura powietrza w pomieszczeniu powinna mieścić się w zakresie +15°C do +30°C, a wilgotność względna 40% - 70%.

3. Mebli nie należy ustawiać w odległości mniejszej niż pół metra od czynnych źródeł ciepła (np. grzejników).

4. Na powierzchniach mebli nie należy stawiać przedmiotów mokrych, bądź wilgotnych .

5. Po zmontowaniu mebli niektóre elementy mogą wymagać regulacji, np. drzwi na prowadnicach lub fronty.

6. Maksymalne dopuszczalne obciążenie łóżka wynosi 400 kg przy równomiernie rozłożonym obciążeniu.

7. Zaleca się sprawdzanie połączeń co 4 miesiące i dokręcenie ich w razie potrzeby.

8. W przypadku wystąpienia odgłosów przy otwieraniu i/lub zamykaniu łóżka, zaleca się nasmarowanie lub naoliwienie punktów obrotu siłowników.

9. Po upływie roku należy sprawdzić wszystkie połączenia śrubowe, mocowania ścienne i sprężyny gazowe - w razie potrzeby należy je dokręcić lub wyregulować.

10. Podczas otwierania i zamykania łóżka w szafie należy zachować ostrożność. Podczas rozkładania łóżka należy trzymać ramę w taki sposób, aby nie spadła gwałtownie na podłogę. Podczas składania półkotapczanu należy trzymać za uchwyt umieszczony na froncie, aby zapobiec uderzeniu ramy o korpus.

Konserwacja i czyszczenie:

1. Lakierowane i laminowane powierzchnie mebli należy czyścić wyłącznie miękką ściereczką.

2. Nie należy używać ostrych środków chemicznych do konserwacji powierzchni, zwłaszcza środków chemicznych z mikrogranulkami i past czyszczących. Do czyszczenia błyszczącej powierzchni można użyć niewielkiej ilości płynu do mycia szyb. UWAGA: Zawsze wycieraj powierzchnię mebla do sucha - nigdy nie pozostawiaj powierzchni mokrej!

3. Nie używaj ostrych narzędzi, zmywaków, szczotek ani gąbek do usuwania uporczywych zabrudzeń.

4. Pod żadnym pozorem nie należy wystawiać powierzchni na działanie silnego światła słonecznego.

Mamy nadzieję, że korzystanie z naszych mebli sprawi Ci przyjemność!

WAŻNA INFORMACJA !!!

W instrukcji montażu punkty wymagające opisu oznaczono następującymi symbolami. Niniejszy arkusz informacyjny należy przechowywać w zasięgu ręki podczas montażu!

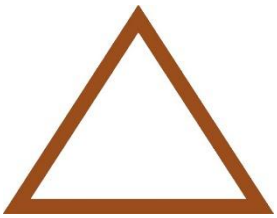

Poniżej znajdują się wyjaśnienia:

	1. Sprawdź, czy masz wszystkie części mebli wymienione w instrukcji! 2. Sprawdź kolejność stron i kroków w instrukcji montażu! 3. W każdym kroku znajduje się lista elementów wymaganych w danej fazie montażu.
	Przekątne z tyłu korpusu muszą być takie same L1 = L2.
	Wymiar szczeliny z przodu można regulować za pomocą śrub regulacyjnych WDS6. Odległość L powinna być taka sama jak odległość R (L=R). WDS6 jest zainstalowany fabrycznie.
	Jedna osoba musi przytrzymać przód, aby można było bezpiecznie przymocować sprężyny od tyłu. Umieść GF na górnym zawiesiu BLL3 (BLP3). Zamocuj GF za pomocą NS8. Łóżko Smartbett można otworzyć dopiero po zamocowaniu sprężyn gazowych i przymocowaniu łóżka w szafie do ściany!
	Kołki rozporowe i wkręty do mocowania mebla do ściany nie wchodzą w zakres dostawy i powinny być dobierane indywidualnie w zależności od rodzaju ściany, na której ma być zamontowany mebel. Przymocuj element ścienny ZPK za pomocą odpowiednich śrub. Każdy punkt mocowania powinien mieć nośność co najmniej 400 N.
	Jedna osoba musi trzymać korpus przed rozłożeniem frontu.
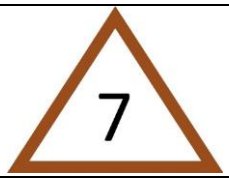	Wyregulować element usztywniający górny blat 02.02.
	Usunąć folię ochronną, postępując zgodnie z zasadami wymienionymi w "Zasadach montażu"! Folię należy usunąć rękoma, bez żadnych narzędzi pomocniczych, a przednią stronę należy pozostawić do utwardzenia w temperaturze pokojowej.

1. Before starting the assembly, check if all necessary elements for assembling the purchased furniture are included in the set and read the assembly instructions. Then, proceed according to the assembly sequence provided in the instructions. The assembly method, the quantity of elements and the accessories required for assembly are specified in the information sheet found in the packaging. If the quantity or type of delivered elements differs from the specification, contact the seller before starting the assembly! Dowels and screws for attaching the furniture to the wall are not included in the set and should be selected individually depending on the type of wall to which the furniture will be mounted. The furniture should be mounted to a load-bearing wall or another masonry wall with a thickness of no less than 12 cm.

ATTENTION! Do not open the bed until it is attached to the wall. Do not use the bed until it is securely mounted to the wall!

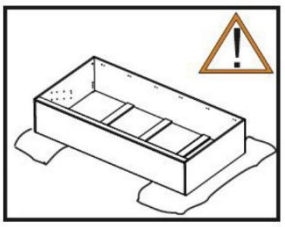

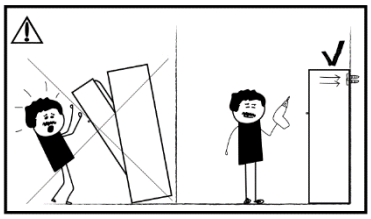

2. Furniture should be assembled only by qualified individuals, on a stable surface, not on carpets, rugs, etc. During assembly, arrange the elements on a soft and clean surface, such as a towel or blanket. For the proper functioning of the furniture and correct assembly, it is necessary to place the furniture on a level and stable surface, ensure even levelling, and securely attach it to the wall. The selection of dowels and screws, as well as the adjustment of furniture, should be done by a competent professional after checking the material from which the wall is made. The force value for each mounting point must not be less than **400 N**, regardless of the chosen bed model.

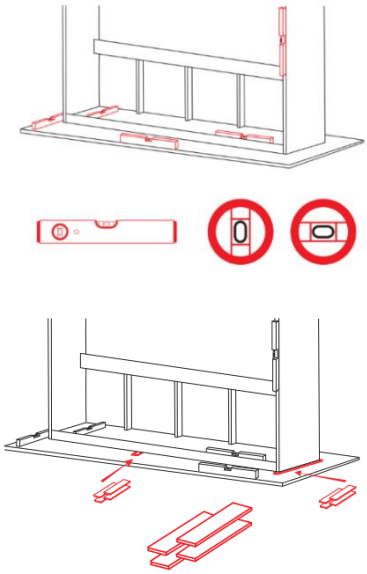

ATTENTION!

The pull-down bed should be properly levelled using a level – this affects comfort and safety of use, as well as durability of the furniture.

In cases of significant floor level differences, suitable levelling shims (wedges) must be used. These must be purchased separately by the customer. Failure to follow these instructions may result in damage to the furniture, a risk of injury, and the loss of warranty coverage!

Position all legs so that they are in full contact with the floor. Even distribution of the load across all contact points is essential to ensure the stability of the structure.

3. If you notice any damages, contact the seller before assembly and send a photo confirming the presence of the damage, highlighting the damaged part in the assembly instructions. ATTENTION! Do not assemble any parts with damages or signs of damage, as a replacement claim may be rejected. If the claim is rejected, there is an option to purchase the specific element or part that was damaged during assembly.

4. Removing the protective film from glossy fronts should only be done after the furniture is assembled in the intended location and dust has been removed. Do not touch the surfaces of the furniture fronts for the first 24 hours after removing the protective film. Remove the film manually, without using tools, and let the front harden at room temperature.

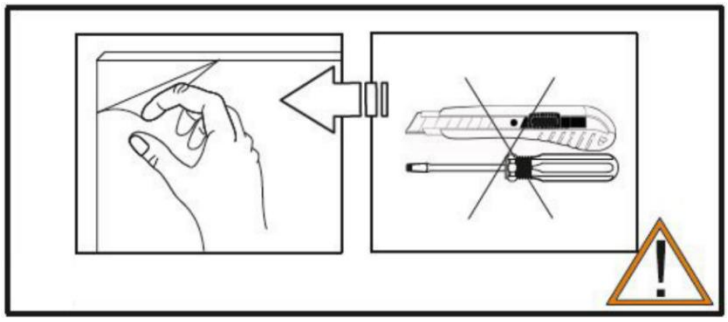

After completing the assembly, keep the instructions for safe disassembly. During disassembly, proceed in reverse order. The instructions can be stored permanently, for example, under the mattress on the bed frame.

ATTENTION!!!

After completing the assembly – installing all assembly elements and ensuring proper functioning, recheck the levelling and tighten the screws securing the pull-down bed to the wall.

Assembly, wall installation and subsequent adjustments or repairs to the bed should only be performed by qualified personnel and using original parts.

IMPORTANT INFORMATION!!!

1. The pull-down bed is not stable if it is not securely attached to the wall.

2. Do not open the pull-down bed if it has not yet been securely attached to the wall. The pull-down bed can only be opened when it is securely attached to the wall.

3. The pull-down bed should not be opened by children under the age of 12.

4. The bed may close on its own without a mattress inserted. After unfolding, the bed should always be loaded with a mattress. It is mandatory to use a spring mattress with a maximum height of 22 cm and a weight within the following ranges:

Model	Mandatory Mattress Weight
Pull-down bed MB 90x200 vertical	17-24kg
Pull-down bed MB 100x200 vertical	18-24kg
Pull-down bed MB 120x200 vertical	18-28kg
Pull-down bed MB 140x200 vertical	25-33kg
Pull-down bed MB 160x200 vertical	26-35kg
Pull-down bed MB 180x200 vertical	32-38kg

MATTRESS — MANDATORY REQUIREMENTS

Permissible range:

- **Weight:** min. 17 kg — max. 38 kg
- **Height:** max. 22 cm

These values are not recommendations but **mandatory safety requirements**. The folding mechanism is precisely calibrated for this range.

⚠ **MATTRESS TOO LIGHT — RISK OF INJURY**

If the mattress is lighter than the minimum weight (17 kg, 18 kg, 25 kg, 26 kg, 32 kg), the force of the gas springs will exceed the opposing load. The bed may move automatically towards the closed position — even when loaded.

- **Hazard:** Risk of being trapped between the bed frame and the cabinet.
- Never operate the bed with a mattress below the minimum weight.

⚠ **MATTRESS TOO HEAVY**

As the mattress weight increases, more force is required to close the bed. If the mattress exceeds the maximum weight (24 kg, 28 kg, 33 kg, 35 kg, 38 kg):

- The bed becomes difficult to lift and close.
- The mechanism, fittings and wall mounting are subjected to excessive loads.
- When opening, the bed may swing down faster than you can safely control it.

CHECK AFTER EVERY MATTRESS REPLACEMENT

Always check the weight of the new mattress using the information on its label (do not estimate). Then check:

1. Does the open bed remain securely in the lower position, even when you support your full body weight on the edge facing the cabinet?
2. Can the bed be closed with one hand using normal force?

If the bed behaves differently, the mattress is outside the permissible range. Stop using the bed and replace the mattress.

⚠ **DO NOT STAND ON THE OPEN BED**

Do not kneel or stand on the area of the bed closest to the cabinet. Do not allow children to climb on the open bed.

5. The manufacturer is not responsible for damages resulting from improper furniture assembly, the use of accessories other than those supplied with the furniture, the use of inappropriate screws for wall mounting and attaching the furniture to an unsuitable surface. The manufacturer is not responsible for non-compliance with the attached instructions or misuse of the product.

6. We reserve the right to make technical changes and modifications to the assembly instructions as our products undergo continuous improvement and further development.

Dear Customer, remember! If any part is missing or damaged, please mark it in the assembly instructions and send it to the seller along with the complaint and photos documenting the damage. The customer has the right to warranty claims only when the defect is identified before assembly, and the damage to the element is documented in a photo. If the damaged element is already installed, the complaint may not be recognized. In such a case, the customer has the option to purchase the necessary element.

Rules for Using Furniture:

1. Furniture should be used according to its intended purpose.

2. Furniture should be used in dry, enclosed spaces, protected from adverse weather conditions and direct sunlight. The room temperature should be in the range of +15°C to +30°C, with relative humidity between 40% – 70%.

3. Furniture should not be placed less than half a meter away from active heat sources (e.g., radiators).

4. Do not place wet or damp objects on furniture surfaces.

5. After assembling the furniture, some elements may require adjustments, such as doors with guide bars and fronts.

6. The maximum permissible load on the bed is 400 kg, evenly distributed weight.

7. It is recommended to check connections every 4 months and tighten them if necessary.

8. If there is any noise when opening and/or closing the bed, it is recommended to lubricate or oil the pivot points of the actuators.

9. After one year, check all screw connections, wall mountings and gas springs – tighten or adjust them if necessary.

10. Exercise caution when opening and closing the pull-down bed in the wardrobe. When unfolding the bed, hold the frame in a way to prevent it from falling abruptly to the floor. When folding the pull-down bed, hold onto the handle on the front to prevent the frame from hitting the body.

Maintenance and Cleaning:

1. Clean lacquered and laminated furniture surfaces only with a soft cloth.

2. Do not use sharp chemical agents for surface maintenance, especially those with microgranules and cleaning pastes. For cleaning glossy surfaces, a small amount of window cleaner can be used. ATTENTION: Always wipe the furniture surface dry – never leave it wet!

3. Do not use sharp tools, sponges, brushes or scrubbers to remove stubborn dirt.

4. Under no circumstances expose surfaces to strong sunlight.

We hope that using our furniture will bring you pleasure!

IMPORTANT INFORMATION !!!

In the assembly instructions, points requiring description are marked with the symbols presented below. Keep this information sheet within reach during assembly!

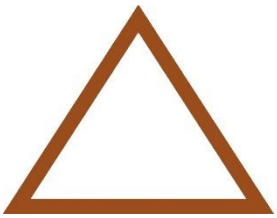

Please see explanations of symbols below:

	1. Check if you have all the furniture parts listed in the instructions! 2. Verify the sequence of pages and steps in the assembly instructions! 3. In each step, there is a list of elements required in that assembly phase.
	The diagonals at the back of the body must be the same L1 = L2.
	The front gap dimension can be adjusted using the WDS6 adjustment screws. The distance L should be equal to the distance R (L=R). The WDS6 is factory-installed.
	One person must hold the front so that the springs can be securely attached from the back. Place the GF on the upper BLL3 (BLP3) hanger. Secure the GF using the NS8. The Smartbett bed can only be opened after the gas springs have been secured and the bed has been anchored to the wall inside the closet!
	Wall anchors and screws for securing the furniture to the wall are not included in the delivery and should be selected individually depending on the type of wall on which the furniture is to be mounted. Secure the ZPK wall bracket using appropriate screws. Each mounting point should have a load-bearing capacity of at least 400 N.
	One person must hold the body before unfolding the front.
	Adjust the top panel stiffener 02.02.
	Remove the protective film following the instructions in the “Assembly Instructions”! The film should be removed by hand, without any tools, and the front should be left to cure at room temperature.

Montage- og brugervejledning

1. Før påbegyndelse af montage kontrollér, om sættet indeholder alle delene, der er nødvendige for at samle det købte møbel og læs montagevejledningen. Dernæst følg samlingsrækkefølgen, som anført i vejledningen. Den måde, hvorpå møblerne skal monteres, antal dele og tilbehør, der er nødvendigt for montagen fremgår af informationsbladet indeholdt i emballagen. Stemmer antal eller type af de leverede dele ikke overens med specifikationen skal der rettes henvendelse til forhandleren før påbegyndelse af montage! Bolte og skruer til fastgørelse af møblerne til væggen medfølger ikke og de skal vælges individuelt, afhængigt af type af væggen, som møblet ønskes fastgjort til. Møblet skal fastgøres til en bærende væg eller muret væg med en tykkelse på mindst 12 cm. **BEMÆRK! Sengen må åbnes først efter, at den er fastgjort til væggen! Sengen må bruges først efter, at den er fastgjort til væggen!**

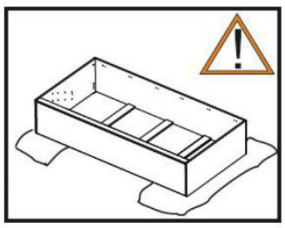

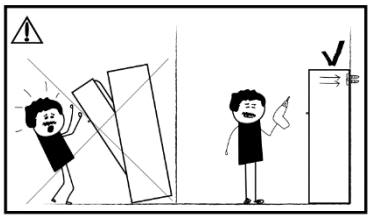

2. Møblerne skal udelukkende monteres af faglærte personer, på et stabilt underlag, og ikke på en gulvbelægning, et gulvtæppe osv. Under montage skal delene lægges på et blødt og rent underlag, f.eks. et håndklæde el. et tæppe. Med henblik på korrekt funktion af møblerne og korrekt montage heraf skal møblerne anbringes på et jævnt og stabilt underlag, de skal nivelleres jævnt og fastgøres forsvarligt til væggen. Valg af bolte og skruer samt justering af møblet skal foretages af en kompetent fagmand, efter forudgående kontrol af det materiale, som væggen er udført af. Uanset den valgte sengmodel må kraftværdien for hvert fastgørelsespunkt ikke være mindre end **400N**.

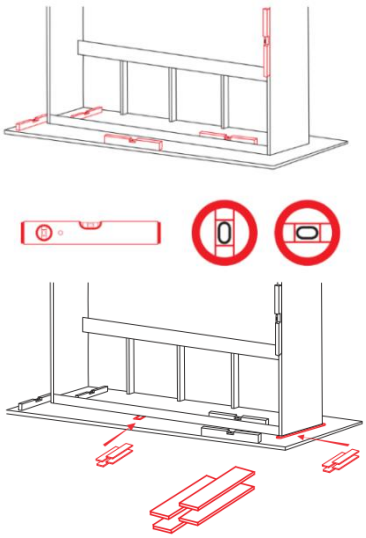

BEMÆRK!

Skabsengen skal nivelleres korrekt vha. et vaterpas - det påvirker komforten, brugssikkerheden og holdbarhed af møblet.

Ved store niveauforskelle skal der anvendes egnede nivelleringsplader (kiler), som kunden selv skal anskaffe. Manglende overholdelse af ovenstående anvisninger kan medføre skader på møblet, risiko for personskade samt bortfald af garantidækningen!

Juster alle fødder, så de har fuld kontakt med gulvet. En jævn fordeling af belastningen på alle støttepunkter er afgørende for at sikre konstruktionens stabilitet.

3. Konstaterer du enhver form for beskadigelser, ret henvendelse til forhandleren før montage, send et billede af beskadigelsen og markér den defekte del i montagevejledningen. BEMÆRK! Det er ikke tilladt at montere nogen dele med beskadigelser eller tegn på beskadigelse, idet i så fald kan et krav på udskiftning blive afvist. Afvises kravet, er der mulighed for at købe det bestemte element eller den bestemte del, der blev beskadiget under montage.

4. Beskyttelsesfolien, der beskytter fronterne med glans, skal først fjernes efter samling af møblerne på det sted, hvor de ønskes opstillet og efter fjernelse af støv fra møblerne. Overflader af fronterne må ikke berøres i de første 24 timer efter fjernelse af beskyttelsesfolien. Folien skal fjernes manuelt, uden at bruge værktøjer, og fronten skal lades hærde ved stuetemperatur.

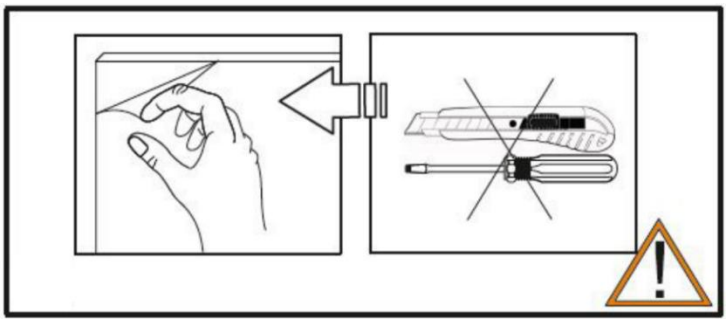

Efter afsluttet montage skal vejledningen gemmes med henblik på en sikker demontering. Demontering foretages i omvendt rækkefølge. Vejledningen kan opbevares permanent, f.eks. under stellet, hvorpå madrassen er placeret.

BEMÆRK!!!

Efter afsluttet montage - samling af alle monteringsdele og efter, at man har forsikret sig om, at alt fungerer korrekt, skal nivellering af sengen kontrolleres igen og skruer, ved hjælp hvoraf skabssengen er fastgjort til væggen, efterspændes.

Montage, fastgørelse til væggen og efterfølgende justering eller reparationer af sengen må udelukkende udføres af faglært personale, vha. originale dele.

VIGTIGE OPLYSNINGER!!!

1. Skabssengen er ikke stabil, hvis ikke den er forsvarligt fastgjort til væggen.

2. Skabssengen skal ikke åbnes, hvis ikke den er fastgjort til væggen endnu. Sengen i skabet må kun åbnes, hvis den er forsvarligt fastgjort til væggen.

3. Skabssengen bør ikke åbnes af børn på under 12 år.

4. Er der ikke placeret en madras på sengen, kan den blive lukket automatisk. Efter udklapning skal sengen altid være belastet vha. madrassen. Der skal anvendes en springmadras med en maksimal højde på 22 cm og en vægt inden for følgende intervaller:

Model	Påkrævet madrasvægt
Lodret skabsseng MB 90x200	17-24kg
Lodret skabsseng MB 100x200	18-24kg
Lodret skabsseng MB 120x200	18-28kg
Lodret skabsseng MB 140x200	25-33kg
Lodret skabsseng MB 160x200	26-35kg
Lodret skabsseng MB 180x200	32-38kg

MADRAS — OBLIGATORISKE KRAV

Tilladt område:

- **Vægt:** min. 17 kg — max. 38 kg
- **Højde:** maks. 22 cm

Disse værdier er ikke anbefalinger, men **obligatoriske sikkerhedskrav**. Foldemekanismen er præcist tilpasset dette område.

⚠ **FOR LET MADRAS — RISIKO FOR PERSONSKADE**

Hvis madrassen er lettere end minimumsvægten (17 kg, 18 kg, 25 kg, 26 kg, 32 kg), vil gasfjedrenes kraft overstige den modsatrettede belastning. Sengen kan bevæge sig automatisk mod den lukkede position — også når den er belastet.

- **Fare:** Risiko for at komme i klemme mellem sengerammen og skabet.
- Brug aldrig sengen med en madras, der vejer mindre end minimumsvægten.

⚠ **FOR TUNG MADRAS**

Jo tungere madrassen er, desto større kraft kræves der for at lukke sengen. Hvis madrassen overstiger den maksimale vægt (24 kg, 28 kg, 33 kg, 35 kg, 38 kg):

- Bliver sengen vanskelig at løfte og lukke.
- Bliver mekanismen, beslagene og vægfastgørelsen overbelastet.
- Kan sengen ved åbning svinge hurtigere ned, end du sikkert kan kontrollere den.

KONTROLLÉR EFTER HVER UDSKIFTNING AF MADRASSEN

Kontrollér altid den nye madras' vægt ved hjælp af oplysningerne på etiketten (vægt må ikke anslås). Kontrollér derefter:

1. Forbliver den åbne seng sikkert i den nederste position, også når du støtter med hele din kropsvægt på kanten nærmest skabet?
2. Kan sengen lukkes med én hånd ved brug af normal kraft?

Hvis sengen opfører sig anderledes, ligger madrassen uden for det tilladte område. Stop med at bruge sengen, og udskift madrassen.

⚠ **STÅ IKKE PÅ DEN ÅBNE SENG**

Undgå at knæle eller stå på den del af sengen, der er nærmest skabet. Lad ikke børn klatre på den åbne seng.

5. Producenten fraskriver sig ansvaret for skader opstået som følge af ukorrekt montage af møblet, brug af andet tilbehør end det, der medfølger med møblet, brug af uegnede bolte til fastgørelse til væggen samt fastgørelse af møblet til et uegnet underlag. Producenten fraskriver sig ansvaret for manglende overholdelse af den medfølgende vejledning eller uhensigtsmæssig anvendelse af produktet.

6. Vi forbeholder os retten til at indføre tekniske ændringer samt ændringer i montagevejledningen, idet vores produkter er underlagt konstant optimering og videreudvikling.

Kære kunde, husk! Mangler der en del eller er den defekt skal det markeres i montagevejledningen og sendes til forhandleren inklusive en reklamation og billeder, der dokumenterer beskadigelsen. Kunden kan gøre garantikrav gældende, når manglen blev identificeret før montagen, og beskadigelse af elementet blev dokumenteret vha. et billede. Er det defekte element allerede monteret, kan det ske, at reklamationen ikke tages til følge. I så fald kan kunden købe det manglende element.

Principper for brug af møbler:

1. Møbler skal anvendes i overensstemmelse med formålet.

2. Møbler skal anvendes i tørre, lukkede lokaler, der er beskyttet mod skadelige vejrpåvirkninger og direkte sol. Lufttemperaturen i lokalet skal ligge på mellem +15°C og +30°C, og relativ fugtighed på 40% - 70%.

3. Afstanden mellem møbler og aktive varmekilder (f.eks. radiatorer) skal udgøre mindst 0,5 meter.

4. På møbeloverflader skal der ikke placeres våde eller fugtige genstande .

5. Efter samling af møblerne kan visse dele kræve justering, f.eks. føringer på døre eller fronter.

6. Den maksimalt tilladte belastning af sengen er 400 kg, forudsat at belastningen er jævnt fordelt.

7. Det anbefales at kontrollere samlinger hver 4. måned, og efterspænde dem efter behov.

8. Forekommer der lyde ved åbning og/eller lukning af sengen anbefales det at smøre cylindrenes omdrejningspunkter.

9. Efter udløb af et år skal alle skrueforbindelser, fastgørelser til væggen og gasfjedre kontrolleres - om nødvendigt skal de efterspændes eller justeres.

10. Under åbning og lukning af skabssengen skal der udvises forsigtighed. Under udklapning af sengen skal stellet holdes således, at det ikke kan falde pludseligt på gulvet. Under lukning af skabssengen skal man have fat i håndtaget på forsiden for at forhindre stellet i at ramme hovedpartiet.

Vedligeholdelse og rengøring:

1. Lakerede og laminerede møbeloverflader skal udelukkende rengøres vha. en blød klud.

2. Brug ikke kraftige kemiske midler til vedligeholdelse af overflader, især kemiske midler med mikrogranulat og rengøringspastaer. Til rengøring af overfladen med glans kan der anvendes en lille mængde vinduesrens. BEMÆRK: Møbeloverfladen skal altid tørres - lad den aldrig stå våd!

3. Brug ikke skarpe genstande, skuresvampe, børster eller svampe til fjernelse af kraftige tilsmudsninger.

4. Overfladerne må under ingen omstændigheder udsættes for påvirkning af kraftig sol.

Vi håber på, at du bliver glad for at bruge vores møbler!

VIGTIGT!!!

I montagevejledningen blev punkter, der kræver en beskrivelse, markeret med følgende symboler.
Nærværende informationsark skal holdes lige ved hånden under montage!

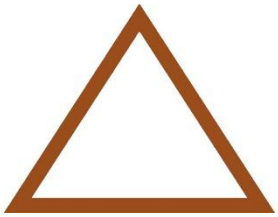

Nedenfor findes der forklaringer:

	1. Tjek, om du har alle dele af møblerne, der blev nævnt i vejledningen! 2. Tjek rækkefølgen af sider og trin i montagevejledningen! 3. For hvert trin er der en liste over dele, der er påkrævede i den givne monteringsfase.
	Diagonaler på bagsiden af hovedpartiet skal være ens L1 = L2.
	Spalten foran kan justeres ved hjælp af justeringsskruerne WDS6. Afstanden L skal være den samme som afstanden R (L=R). WDS6 er monteret fra fabrikken.
	En person skal holde fast i fronten, så fjedrene kan fastgøres sikkert bagfra. Placer GF på den øverste ophængsenhed BLL3 (BLP3). Fastgør GF med NS8. Smartbett-sengen må først åbnes, når gasfjedrene er monteret, og sengen i skabet er fastgjort til væggen!
	Spidsdug og skruer til fastgørelse af møblet til væggen er ikke inkluderet i leveringen og skal vælges individuelt afhængigt af den type væg, som møblet skal monteres på. Fastgør vægelementet ZPK med passende skruer. Hvert fastgørelsespunkt skal have en bæreevne på mindst 400 N.
	En person skal holde fast i korpus, før fronten foldes ud.
	Juster afstivningselementet til bordpladen 02.02.
	Fjern beskyttelsesfolien i overensstemmelse med anvisningerne i »Monteringsvejledning«! Folien skal fjernes med hænderne uden brug af værktøj, og forsiden skal efterlades til hærdning ved stuetemperatur.

Instructions de montage et d'utilisation

SMARTBett®

1. Avant de procéder au montage, vérifiez que tous les éléments nécessaires sont inclus et lisez les instructions de montage. Suivez ensuite l'ordre de montage indiqué dans les instructions. La méthode de montage du meuble, le nombre d'éléments et d'accessoires nécessaires au montage sont précisés dans la fiche d'information incluse dans l'emballage. Si la quantité ou le type d'éléments fournis diffère des spécifications, veuillez contacter votre revendeur avant de commencer le montage ! Les chevilles et les vis pour la fixation du meuble au mur ne sont pas incluses et doivent être sélectionnées individuellement en fonction du type de mur sur lequel le meuble sera monté. Le meuble doit être fixé à un mur porteur ou à un autre mur dont l'épaisseur est d'au moins 12 cm. **ATTENTION ! Ne pas déployer le lit tant qu'il n'est pas fixé au mur ! Ne pas utiliser le lit tant qu'il n'est pas fixé au mur !**

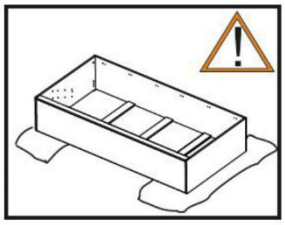

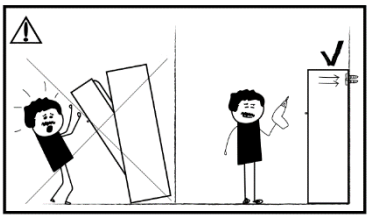

2. Les meubles ne doivent être montés que par des personnes qualifiées, sur une surface stable, et non sur de la moquette, des tapis, etc. Lors du montage, les éléments doivent être posés sur une surface souple et propre, par exemple une serviette ou une couverture. Pour que le meuble fonctionne et soit monté correctement, il est nécessaire qu'il soit placé sur une surface plane et stable, qu'il soit uniformément nivelé et qu'il soit solidement fixé au mur. Le choix des chevilles et des vis et le réglage des meubles doivent être effectués par un professionnel compétent, après vérification du matériau constituant le mur. La valeur de la force pour chaque point de fixation ne doit pas être inférieure à **400N,** quel que soit le modèle de lit choisi.

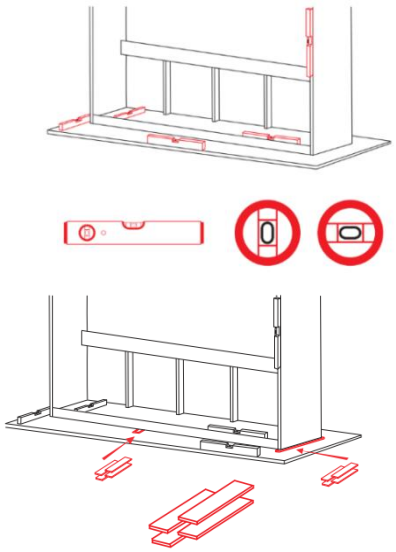

ATTENTION !!!

L'armoire-lit escamotable doit être correctement mise à niveau à l'aide d'un niveau à bulle – ceci influe sur le confort et la sécurité d'utilisation ainsi que sur la durabilité du meuble.

En cas de différences de niveau importantes, des cales de nivellement appropriées doivent être utilisées. Ces cales doivent être achetées séparément par le client. Le non-respect des instructions ci-dessus peut entraîner des dommages au meuble, des risques pour la santé ainsi que la perte de la garantie !

Réglez tous les pieds de manière à ce qu'ils soient en contact complet avec le sol. Une répartition uniforme de la charge sur tous les points d'-appui est essentielle pour garantir la stabilité de la structure.

3. Si vous constatez des dommages, contactez le revendeur avant le montage, envoyez une photo confirmant la présence de dommages et indiquez la partie endommagée dans les instructions de montage. ATTENTION ! Ne pas monter de pièces endommagées ou présentant des signes de détérioration, car la demande de remplacement pourrait être rejetée. Si la demande est rejetée, il est possible d'acheter l'élément ou la pièce spécifique qui a été endommagé(e) lors du montage.

4. Le retrait du film de protection des façades brillantes ne doit avoir lieu qu'après la mise en place du meuble sur son lieu de destination et son dépoussiérage. Ne pas toucher la surface des façades de meubles pendant les 24 heures qui suivent le retrait du film de protection. Le film doit être retiré manuellement, sans outil, et laisser la façade durcir à température ambiante.

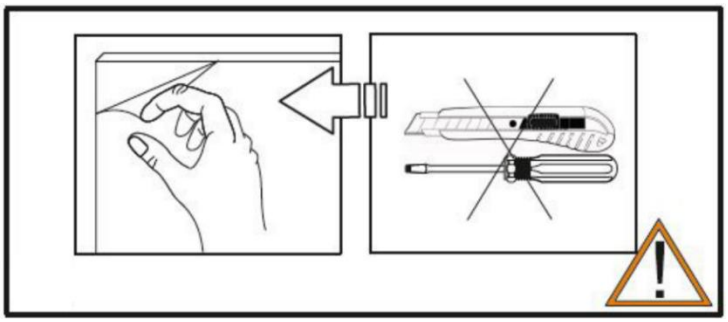

Une fois le montage terminé, conservez les instructions pour un démontage en toute sécurité. Lors du démontage, procédez dans l'ordre inverse. Les instructions peuvent être conservées en permanence, par exemple sous le cadre sur lequel le matelas est placé.

ATTENTION !!!

Une fois le montage terminé - en installant tous les éléments du montage et en s'assurant qu'ils fonctionnent correctement, vérifiez à nouveau la mise à niveau et serrez les boulons qui fixent l'armoire-lit escamotable au mur.

Le montage, l'installation au mur et les ajustements ou réparations ultérieurs du lit ne peuvent être effectués que par du personnel qualifié et en utilisant des pièces d'origine.

INFORMATIONS IMPORTANTES !!!

1. L'armoire-lit escamotable n'est pas stable si elle n'est pas solidement fixée au mur.

2. Ne pas déployer le lit escamotable si il n'est pas encore fixé au mur. Le lit escamotable ne peut être déployé que s'il est solidement fixé au mur.

3. Le lit escamotable ne doit pas être déployé par des enfants de moins de 12 ans.

4. Le lit peut se fermer tout seul sans qu'un matelas ne soit inséré. Lorsqu'il est déployé, il doit toujours être lesté d'un matelas. Il est obligatoire d'utiliser un matelas à ressorts d'une hauteur maximale de 22 cm et d'un poids compris dans les plages suivantes :

Modèle	Poids obligatoire du matelas
Armoire-lit MB 90x200 verticale	17-24kg
Armoire-lit MB 100x200 verticale	18-24kg
Armoire-lit MB 120x200 verticale	18-28kg
Armoire-lit MB 140x200 verticale	25-33kg
Armoire-lit MB 160x200 verticale	26-35kg
Armoire-lit MB 180x200 verticale	32-38kg

MATELAS — EXIGENCES OBLIGATOIRES

Plage admissible :

- **Poids :** min. 17 kg — max. 38 kg
- **Hauteur :** max. 22 cm

Ces valeurs ne constituent pas des recommandations, mais des **exigences de sécurité obligatoires**. Le mécanisme de rabattement est précisément réglé pour cette plage.

⚠ **MATELAS TROP LÉGER — RISQUE DE BLESSURE**

Si le matelas est plus léger que le poids minimal (17 kg, 18 kg, 25 kg, 26 kg, 32 kg), la force des vérins à gaz devient prépondérante. Le lit peut se déplacer automatiquement vers la position fermée, même lorsqu'il est chargé.

- **Danger :** risque de coincement entre le cadre du lit et le caisson.
- Ne jamais utiliser le lit avec un matelas dont le poids est inférieur au minimum autorisé.

⚠ **MATELAS TROP LOURD**

Plus le poids du matelas augmente, plus la force nécessaire pour fermer le lit est importante. Si le matelas dépasse le poids maximal (24 kg, 28 kg, 33 kg, 35 kg, 38 kg) :

- Le lit devient difficile à relever et à fermer.
- Le mécanisme, les ferrures et les fixations murales sont soumis à une charge excessive.
- Lors de l'ouverture, le lit peut descendre plus rapidement que vous ne pouvez contrôler son mouvement en toute sécurité.

VÉRIFIER APRÈS CHAQUE REMPLACEMENT DU MATELAS

Toujours vérifier le poids du nouveau matelas à l'aide des informations figurant sur son étiquette (ne pas l'estimer). Vérifier ensuite :

1. Le lit ouvert reste-t-il de manière sûre en position basse, même lorsque vous vous appuyez de tout votre poids sur le bord orienté vers le caisson ?
2. Le lit peut-il être fermé d'une seule main avec un effort normal ?

Si le lit se comporte différemment, le matelas se trouve en dehors de la plage admissible. Ne plus utiliser le lit et remplacer le matelas.

⚠ **NE PAS MONTER SUR LE LIT OUVERT**

Ne pas s'agenouiller ni se tenir debout sur la partie du lit située le plus près du caisson. Ne pas laisser les enfants grimper sur le lit ouvert.

5. Le fabricant n'est pas responsable des dommages résultant d'un montage incorrect du meuble, de l'utilisation d'accessoires autres que ceux fournis avec le meuble, de l'utilisation de vis inappropriées pour le fixer au mur et de la fixation du meuble sur une surface inappropriée. Le fabricant ne sera pas tenu responsable du non-respect des instructions qui accompagnent le produit ou d'une mauvaise utilisation de celui-ci.

6. Nous nous réservons le droit d'apporter des modifications techniques et de modifier les instructions de montage, car nos produits font l'objet d'une amélioration et d'un développement continus.

Chers clients, n'oubliez pas ! Si une pièce est manquante ou endommagée, il convient de l'indiquer dans les instructions de montage et de l'envoyer au revendeur, accompagnée d'une réclamation et de photographies attestant du dommage. Le client ne peut prétendre à la garantie que si le défaut a été identifié avant le montage et que les dommages subis par l'élément en question ont été photographiés. Si l'élément défectueux est déjà monté, la réclamation peut ne pas être acceptée. Dans ce cas, le client a la possibilité d'acheter l'élément requis.

Règles d'utilisation du meuble :

1. Le meuble doit être utilisé pour l'usage auquel il est destiné.

2. Le meuble doit être utilisé dans des espaces secs et fermés, à l'abri des influences atmosphériques nocives et de la lumière directe du soleil. La température de l'air dans la pièce doit être comprise entre +15°C et +30°C et l'humidité relative entre 40% et 70%.

3. Le meuble ne doit pas être placé à moins d'un demi-mètre d'une source de chaleur active (par exemple, des radiateurs).

4. Les objets mouillés ou humides ne doivent pas être posés sur la surface du meuble .

5. Après le montage du meuble, il peut être nécessaire d'ajuster certains éléments, tels que les portes sur glissières ou les façades.

6. La charge maximale admissible du lit est de 400 kg, répartie uniformément.

7. Il est recommandé de vérifier les fixations tous les 4 mois et de les resserrer si nécessaire.

8. Si des bruits se font entendre lors du déploiement et/ou de la fermeture du lit, il est recommandé de lubrifier ou d'huiler les points de pivotement des actionneurs.

9. Après un an, vérifiez tous les raccords à vis, les fixations murales et les ressorts à gaz - resserrez-les ou ajustez-les si nécessaire.

10. Il faut faire attention lors du déploiement et de la fermeture de l'armoire-lit. Lorsque vous dépliez le lit, retenez le cadre de manière à ce qu'il ne tombe pas violemment sur le sol. Lorsque vous pliez l'armoire-lit, tenez la poignée située à l'avant pour éviter que le cadre ne heurte la structure.

Maintenance et nettoyage :

1. Les surfaces peintes et laminées des meubles ne doivent être nettoyées qu'à l'aide d'un chiffon doux.

2. N'utilisez pas de produits chimiques agressifs pour l'entretien des surfaces, en particulier des produits chimiques contenant des microbilles et des pâtes de nettoyage. Les surfaces brillantes peuvent être nettoyées à l'aide d'une petite quantité de produit nettoyant pour vitres. ATTENTION : Essuyez toujours la surface du meuble, ne laissez jamais la surface mouillée !

3. N'utilisez pas d'outils tranchants, de grattoirs, de brosses ou d'éponges pour éliminer les salissures tenaces.

4. La surface ne doit en aucun cas être directement exposée à la lumière du soleil.

Nous espérons que vous prendrez plaisir à utiliser nos meubles !

INFORMATION IMPORTANTE !!!

Dans les instructions de montage, les points nécessitant une explication sont indiqués par les symboles suivants. Conservez cette fiche d'information à portée de main pendant le montage !

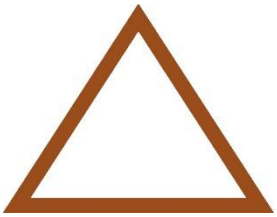

Voir les explications ci-dessous :

	1. Assurez-vous d'avoir toutes les pièces du meuble indiquées dans les instructions ! 2. Vérifiez l'ordre des pages et des étapes dans les instructions de montage ! 3. Chaque étape énumère les éléments nécessaires à la phase de montage en question.
	Les diagonales de la partie arrière de la structure doivent être identiques L1 = L2.
	La largeur de l'espace à l'avant peut être réglée à l'aide des vis de réglage WDS6. La distance L doit être identique à la distance R (L=R). Le WDS6 est installé en usine.
	Une personne doit maintenir l'avant afin de pouvoir fixer les ressorts en toute sécurité depuis l'arrière. Placez le GF sur la suspension supérieure BLL3 (BLP3). Fixez le GF à l'aide du NS8. Le lit Smartbett ne peut être ouvert qu'après la fixation des ressorts à gaz et la fixation du lit dans l'armoire au mur !
	Les chevilles et les vis pour la fixation du meuble au mur ne sont pas fournies et doivent être choisies individuellement en fonction du type de mur sur lequel le meuble doit être monté. Fixez l'élément mural ZPK à l'aide de vis appropriées. Chaque point de fixation doit avoir une capacité de charge d'au moins 400 N.
	Une personne doit maintenir le corps du meuble avant de déplier la façade.
	Réglez l'élément de renfort du plateau supérieur 02.02.
	Retirez le film de protection en suivant les instructions indiquées dans les « Consignes de montage » ! Le film doit être retiré à la main, sans aucun outil, et la face avant doit être laissée à température ambiante pour qu'elle durcisse.

1. Antes de proceder al montaje, asegúrate de que el suministro incluye todos los elementos necesarios para ensamblar el mueble adquirido y lee las instrucciones de montaje. Luego sigue el orden de montaje presentado en las instrucciones. La descripción del proceso de montaje, así como la cantidad de los elementos y accesorios imprescindibles se pueden consultar en la hoja informativa incluida en el embalaje. Si la cantidad o el tipo de elementos suministrados difiere de las especificaciones presentadas, ¡contacta con el vendedor antes de empezar el montaje! El suministro no incluye los tacos y tornillos necesarios para anclar los muebles a la pared: estos elementos deben seleccionarse en función del tipo de pared a la que se va a enroscar el mueble. Enrosca el mueble a un muro de carga u otra pared de ladrillo con un espesor mínimo de 12 cm. **¡ATENCIÓN! ¡No despliegues la cama antes de enroscarla a la pared! ¡No utilices la cama sin enroscarla a la pared!**

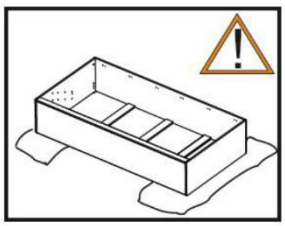

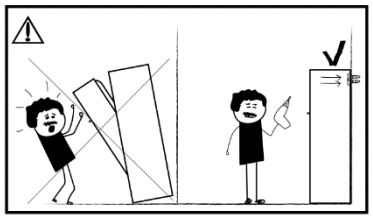

2. El montaje de los muebles debe ser efectuado solamente por personas cualificadas, y el proceso se debe realizar sobre un soporte estable que no sea una moqueta, alfombra, etc. Durante el montaje, los elementos a ensamblar se deben colocar sobre una superficie blanda y limpia, como una toalla o manta. Para el funcionamiento correcto y el montaje adecuado de los muebles, se debe garantizar su colocación sobre un soporte estable sin irregularidades, una nivelación adecuada y un anclaje firme a la pared. La selección de tacos y tornillos, así como el ajuste del mueble se deben encargar a un profesional competente, una vez comprobado el material de la pared de anclaje. El valor de la fuerza en cada punto de anclaje no puede ser inferior a **400N,** independientemente del modelo de cama elegido.

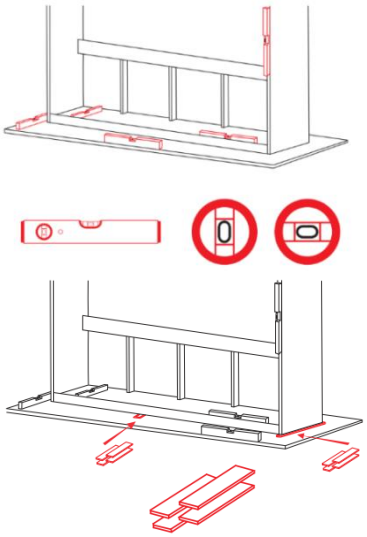

¡¡¡ATENCIÓN!!!

El mueble cama debe nivelarse adecuadamente con un nivel de burbuja: esto influye en la comodidad y seguridad de uso, así como la vida útil del mueble.

En caso de desniveles importantes, se deben utilizar calzos de nivelación adecuados, que el cliente deberá adquirir por separado. El incumplimiento de las instrucciones anteriores puede provocar daños en el mueble, riesgos para la salud y el rechazo de las reclamaciones de garantía!

Ajuste todas las patas de modo que tengan pleno contacto con el suelo. Una distribución uniforme de la carga sobre todos los puntos de apoyo es esencial para garantizar la estabilidad de la estructura.

3. Si detectas cualquier daño, contacta con el vendedor antes de realizar el montaje y envíale una fotografía que ilustre el daño identificado junto con el manual de instrucciones del montaje con la pieza en cuestión marcada. ¡ATENCIÓN! No instales ningún elemento que presente daños o indicios de daños, ya que esto podrá resultar en el rechazo de cualquier reclamación de sustitución del mueble. Si se rechaza la reclamación, existe la posibilidad de adquirir determinado elemento o pieza que ha sufrido daños durante el montaje.

4. El plástico protector de los frentes de alto brillo se debe retirar solamente después de ensamblar el mueble en su ubicación definitiva y limpiar el polvo de su superficie. Las superficies frontales de los muebles no se deben tocar durante las primeras 24 horas posteriores a la retirada del plástico protector. El plástico se debe retirar a mano, sin utilizar herramientas, y la superficie frontal se debe dejar para el curado a temperatura ambiente.

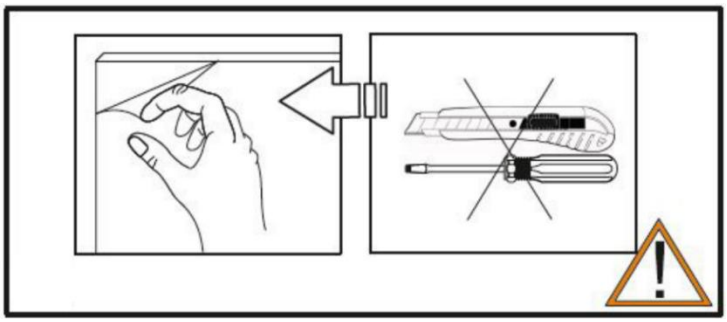

Una vez finalizado el montaje, guarda el manual de instrucciones para garantizar la seguridad del desmontaje si resulta necesario. Para desmontar el mueble, realiza los pasos presentados en orden inverso. El manual de instrucciones se puede guardar para futuras consultas, p.ej. debajo del somier del colchón.

¡¡¡ATENCIÓN!!!

Una vez finalizado el montaje (instalados todos los elementos de montaje y comprobado el funcionamiento correcto), es necesario volver a comprobar la nivelación y enroscar los tornillos que anclan el mueble cama a la pared

El montaje, el anclaje a la pared y el ajuste de la cama o sus reparaciones posteriores pueden encargarse únicamente a profesionales competentes y deben realizarse solamente con el uso de piezas originales.

¡¡¡INFORMACIÓN IMPORTANTE!!!

1. El mueble cama no estará estable sin un anclaje firme a la pared.

2. Nunca despliegues el mueble cama sin anclarlo a la pared. El mueble cama se puede desplegar solamente cuando esté anclado firmemente a la pared.

3. No permitas a los niños menores de 12 años desplegar el mueble cama.

4. La cama podrá plegarse espontáneamente sin el colchón colocado. Una vez desplegada, la cama siempre se debe cargar con el colchón. Es obligatorio utilizar un colchón de muelles con una altura máxima de 22 cm y un peso comprendido en los siguientes intervalos:

Modelo	Peso obligatorio del colchón
Cama abatible vertical MB 90x200	17-24kg
Cama abatible vertical MB 100x200	18-24kg
Cama abatible vertical MB 120x200	18-28kg
Cama abatible vertical MB 140x200	25-33kg
Cama abatible vertical MB 160x200	26-35kg
Cama abatible vertical MB 180x200	32-38kg

COLCHÓN — REQUISITOS OBLIGATORIOS

Rango permitido:

- **Peso:** mín. 17 kg — max. 38 kg
- **Altura:** máx. 22 cm

Estos valores no son recomendaciones, sino **requisitos de seguridad obligatorios**. El mecanismo de abatimiento está ajustado con precisión para este rango.

⚠ **COLCHÓN DEMASIADO LIGERO — RIESGO DE LESIONES**

Si el colchón pesa menos que el peso mínimo (17 kg, 18 kg, 25 kg, 26 kg, 32 kg), la fuerza de los resortes de gas será predominante. La cama puede desplazarse automáticamente hacia la posición cerrada, incluso cuando está sometida a carga.

- **Peligro:** riesgo de quedar atrapado entre el bastidor de la cama y el mueble.
- No utilice nunca la cama con un colchón cuyo peso sea inferior al mínimo permitido.

⚠ **COLCHÓN DEMASIADO PESADO**

A medida que aumenta el peso del colchón, aumenta también la fuerza necesaria para cerrar la cama. Si el colchón supera el peso máximo (24 kg, 28 kg, 33 kg, 35 kg, 38 kg):

- La cama resulta difícil de levantar y cerrar.
- El mecanismo, los herrajes y la fijación a la pared quedan sometidos a una carga excesiva.
- Al abrirla, la cama puede descender más rápidamente de lo que usted puede controlar de forma segura.

COMPROBAR DESPUÉS DE CADA CAMBIO DE COLCHÓN

Compruebe siempre el peso del nuevo colchón según la información indicada en su etiqueta (no lo estime). A continuación, compruebe:

1. ¿La cama abierta permanece de forma segura en la posición inferior, incluso cuando apoya todo el peso de su cuerpo sobre el borde orientado hacia el mueble?
2. ¿Puede cerrarse la cama con una sola mano aplicando una fuerza normal?

Si la cama se comporta de forma diferente, el colchón se encuentra fuera del rango permitido. Deje de utilizar la cama y sustituya el colchón.

⚠ **NO SUBIRSE A LA CAMA ABIERTA**

No se arrodille ni se ponga de pie sobre la parte de la cama situada más cerca del mueble. No permita que los niños se suban a la cama abierta.

5. El fabricante no se responsabiliza de los daños resultantes del montaje incorrecto del mueble, el uso de accesorios distintos de los suministrados con el mueble, el uso de tornillos inadecuados para el anclaje del mueble a la pared o la fijación del mueble a un soporte incorrecto. El fabricante no se responsabiliza del incumplimiento de las indicaciones del manual suministrado o el uso del producto para fines distintos de la utilización prevista.

6. Nos reservamos el derecho a introducir modificaciones técnicas y cambios en el contenido de las instrucciones de montaje, ya que nuestros productos se someten a procesos de perfeccionamiento y desarrollo continuo.

Estimado cliente: ¡recuerda! Si falta alguna pieza o encuentras una pieza deteriorada, márcala en las instrucciones de montaje y envíelas al vendedor con una reclamación y fotos que ilustren los daños identificados. El cliente estará con derecho a presentar reclamaciones en el ámbito de la garantía solamente si el defecto se descubre antes del montaje del mueble y los daños identificados se registran en fotos. Si el elemento deteriorado ya se ha instalado, la reclamación se podrá denegar. En tal caso, el cliente tendrá la posibilidad de adquirir el elemento necesario.

Condiciones de uso de los muebles:

1. Los muebles se deben utilizar de acuerdo con su uso previsto.

2. Los muebles se deben utilizar en espacios secos, cerrados y protegidos de los factores atmosféricos nocivos, así como de la exposición directa a la luz solar. La temperatura ambiente del espacio debe estar comprendida en el rango de +15°C a +30°C, con la humedad relativa de 40% a 70%.

3. Nunca coloques los muebles a una distancia inferior a medio metro de fuentes de calor activas (radiadores, etc.).

4. No coloques objetos mojados o húmedos sobre los muebles .

5. Una vez finalizado el montaje, algunos elementos de los muebles pueden necesitar ajuste, como las puertas sobre guiaderas o las piezas frontales.

6.

7. La carga máxima admisible de la cama es de 400 kg a condición de su distribución uniforme.

8. Se recomienda inspeccionar las conexiones cada 4 meses y enroscarlas en caso de necesidad.

9. Si se produce ruido al desplegar o plegar la cama, se recomienda engrasar los puntos de giro de los cilindros.

10. Al cabo de un año, inspecciona todas las conexiones roscadas, los anclajes de pared y los muelles de gas: enrosca o ajusta los elementos en caso de necesidad.

11. Extrema las precauciones al desplegar o plegar la cama abatible. Al desplegar la cama, sujeta el marco para evitar su caída brusca al suelo. Al plegar el mueble cama, sujeta el asa de la parte frontal para evitar el choque del marco contra la estructura.

Mantenimiento y limpieza:

1. Las superficies barnizadas y laminadas de los muebles se deben limpiar solo con un paño suave.

2. No utilices productos químicos agresivos para el mantenimiento de las superficies, sobre todo productos químicos con microgránulos o pastas de limpieza. Se puede utilizar un poco de líquido limpiacristales para limpiar las superficies de alto brillo. ATENCIÓN: Siempre repasa la superficie del mueble con un paño hasta que quede seca: ¡la superficie nunca se debe dejar mojada!

3. No utilices herramientas afiladas, raspadores, cepillos ni esponjas para eliminar suciedad persistente.

4. Nunca expongas las superficies a la luz solar intensa.

¡Esperamos que disfrutes del uso de nuestros muebles!

¡¡¡INFORMACIÓN IMPORTANTE!!!

Los puntos que precisan de descripción se han marcado con los siguientes símbolos en las instrucciones de montaje. ¡Esta hoja informativa se debe mantener al alcance de la mano para poder consultarla durante el montaje!

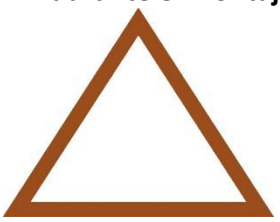

Explicación de los símbolos:

	1. ¡Comprueba la presencia de todos los componentes de los muebles especificados en las instrucciones! 2. ¡Consulta el orden de las páginas y de los pasos de montaje indicados en las instrucciones! 3. Cada paso incluye una lista de elementos necesarios para efectuar determinada etapa del montaje.
	Las diagonales en la parte trasera de la estructura deben coincidir L1 = L2.
	La medida de la ranura de la parte delantera se puede ajustar con los tornillos de regulación WDS6. La distancia L debe ser igual a la distancia R (L=R). El WDS6 viene instalado de fábrica.
	Una persona debe sujetar la parte delantera para poder fijar los resortes de forma segura desde la parte trasera. Coloca el GF en la suspensión superior BLL3 (BLP3). Fija el GF con el NS8. ¡La cama Smartbett solo se puede abrir una vez que se hayan fijado los resortes de gas y se haya fijado la cama del armario a la pared!
	Los tacos y los tornillos para fijar el mueble a la pared no están incluidos en el suministro y deben seleccionarse individualmente en función del tipo de pared en la que se vaya a montar el mueble. Fije el elemento de pared ZPK con los tornillos adecuados. Cada punto de fijación debe tener una capacidad de carga de al menos 400 N.
	Una persona debe sujetar el cuerpo antes de desplegar el frente.
	Ajuste el elemento de refuerzo de la encimera superior 02.02.
	Retire la lámina protectora siguiendo las instrucciones indicadas en las «Instrucciones de montaje». La lámina debe retirarse con las manos, sin herramientas auxiliares, y la parte frontal debe dejarse endurecer a temperatura ambiente.

ISTRUZIONI DI MONTAGGIO E USO

1. Prima di iniziare il montaggio, verificare che la confezione contenga tutti i componenti necessari per assemblare il mobile acquistato e leggere attentamente le istruzioni. Procedere quindi nell'ordine di montaggio indicato. Le modalità di montaggio, il numero dei componenti e gli accessori necessari sono specificati nella scheda informativa inclusa nella confezione. Se la quantità o il tipo dei componenti forniti non corrisponde alle specifiche, contattare il venditore prima di iniziare il montaggio! I tasselli e le viti per il fissaggio del mobile alla parete non sono inclusi nella confezione e devono essere scelti in base al tipo di parete. Il mobile deve essere fissato a una parete portante o a un'altra parete in muratura con uno spessore non inferiore a 12 cm. ATTENZIONE! Non aprire né utilizzare il letto prima che sia stato fissato alla parete**!**

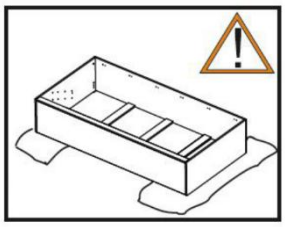

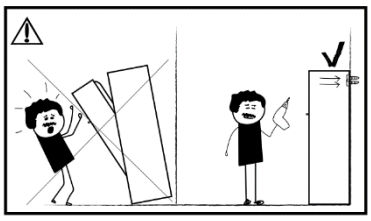

2. Il montaggio deve essere eseguito esclusivamente da personale qualificato, su una superficie stabile, non su moquette, tappeti o superfici simili. Durante il montaggio, appoggiare i componenti su una superficie morbida e pulita, ad esempio un asciugamano o una coperta. Per il corretto funzionamento e montaggio del mobile è necessario posizionarlo su una superficie piana e stabile, livellarlo accuratamente e fissarlo saldamente alla parete. La scelta dei tasselli e delle viti e la regolazione del mobile devono essere effettuate da un tecnico competente, dopo aver verificato il materiale della parete. La forza prevista per ciascun punto di fissaggio non deve essere inferiore a **400 N**, indipendentemente dal modello di letto.

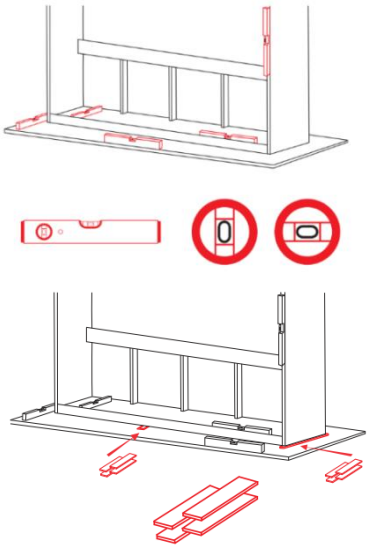

ATTENZIONE!

Il letto a scomparsa deve essere correttamente livellato con una livella: ciò influisce sul comfort, sulla sicurezza d'uso e sulla durata del mobile.

In caso di notevoli dislivelli, è necessario utilizzare inizialmente appositi spessori (cunei) di livellamento, che il cliente deve acquistare separatamente. Il mancato rispetto delle indicazioni sopra riportate può causare danni al mobile, rischi per la salute e il mancato riconoscimento della garanzia!

Regolare tutti i piedini in modo che siano completamente a contatto con il pavimento. Una distribuzione uniforme del carico su tutti i punti di appoggio è essenziale per garantire la stabilità della struttura.

3. Se si riscontrano danni, contattare il venditore prima del montaggio, inviare una fotografia che documenti il danno e contrassegnare il componente danneggiato nelle istruzioni di montaggio. ATTENZIONE! Non montare componenti danneggiati o che presentino segni di danneggiamento, poiché la richiesta di sostituzione potrebbe essere respinta. In tal caso, è possibile acquistare separatamente il componente o il pezzo necessario.

4. La pellicola protettiva delle superfici frontali lucide deve essere rimossa solo dopo aver montato il mobile nel luogo previsto e aver eliminato la polvere. Non toccare le superfici dei frontali nelle prime 24 ore dopo la rimozione della pellicola. Rimuovere la pellicola a mano, senza utilizzare attrezzi, e lasciare stabilizzare la superficie a temperatura ambiente.

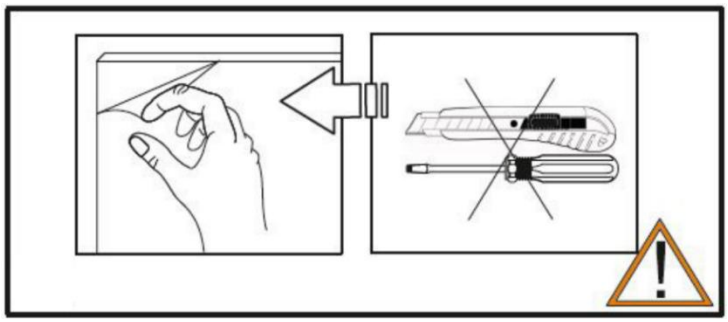

Al termine del montaggio, conservare le istruzioni per un eventuale smontaggio in sicurezza. Per smontare il mobile, seguire la sequenza inversa rispetto al montaggio. Le istruzioni possono essere conservate, ad esempio, sotto la rete su cui poggia il materasso.

ATTENZIONE!

Una volta terminato il montaggio, installati tutti gli elementi di fissaggio e verificato il corretto funzionamento, controllare nuovamente il livellamento e serrare le viti che fissano il letto a scomparsa alla parete.

Il montaggio, il fissaggio alla parete, le successive regolazioni e le riparazioni del letto devono essere eseguiti esclusivamente da personale qualificato e utilizzando ricambi originali.

INFORMAZIONI IMPORTANTI!!!

1. Il letto a scomparsa non è stabile se non è fissato saldamente alla parete.

2. Non aprire il letto a scomparsa prima che sia stato fissato alla parete. Il letto può essere aperto soltanto quando è saldamente fissato alla parete.

3. Il letto a scomparsa non deve essere aperto da bambini di età inferiore a 12 anni.

4. In assenza del materasso, il letto può chiudersi autonomamente. Quando è aperto, deve essere sempre appesantito da un materasso. È obbligatorio utilizzare un materasso a molle con un'altezza massima di 22 cm e una massa compresa nei seguenti intervalli:

Modello	Massa obbligatoria del materasso
Letto a scomparsa MB 90x200 verticale	17-24kg
Letto a scomparsa MB 100x200 verticale	18-24kg
Letto a scomparsa MB 120x200 verticale	18-28kg
Letto a scomparsa MB 140x200 verticale	25-33kg
Letto a scomparsa MB 160x200 verticale	26-35kg
Letto a scomparsa MB 180x200 verticale	32-38kg

MATERASSO — REQUISITI OBBLIGATORI

Intervallo complessivo dei modelli**:**

- Massa minima 17 kg, massima 38 kg.
- Altezza massima: 22 cm.

Per ogni modello si applicano esclusivamente i limiti indicati nella relativa riga della tabella. Questi valori non sono raccomandazioni, ma requisiti di sicurezza: il meccanismo di apertura e chiusura è dimensionato per tali intervalli.

⚠ **MATERASSO TROPPO LEGGERO — RISCHIO DI LESIONI**

Se il materasso è più leggero del valore minimo previsto per il modello (17 kg, 18 kg, 25 kg, 26 kg o 32 kg), la forza delle molle a gas può prevalere. Il letto può muoversi autonomamente verso la posizione chiusa, anche quando è sottoposto a un carico.

- Pericolo: schiacciamento tra il telaio del letto e la struttura del mobile.
- Non utilizzare mai il letto con un materasso di massa inferiore al limite minimo previsto.

⚠ **MATERASSO TROPPO PESANTE**

All'aumentare della massa del materasso aumenta la forza necessaria per chiudere il letto. Se la massa supera il limite massimo previsto (24 kg, 28 kg, 33 kg, 35 kg o 38 kg), la chiusura diventa difficoltosa, il meccanismo, la ferramenta e il fissaggio alla parete possono essere sovraccaricati e, durante l'apertura, il letto può abbassarsi più rapidamente di quanto l'utilizzatore riesca a controllare**.**

⚠ **VERIFICARE DOPO OGNI SOSTITUZIONE DEL MATERASSO**

Controllare sempre la massa del nuovo materasso sull'etichetta, senza stimarla. Verificare quindi:

1. che il letto aperto rimanga stabilmente nella posizione inferiore, anche quando ci si appoggia con tutto il peso del corpo sul bordo rivolto verso la struttura del mobile?
2. che il letto possa essere chiuso con una mano, esercitando una forza normale?

Se il comportamento del letto cambia, interromperne l'utilizzo e verificare la massa del materasso e il funzionamento del meccanismo prima di riutilizzarlo.

⚠ **NON SALIRE SUL LETTO APERTO**

Non inginocchiarsi né stare in piedi sulla parte del letto più vicina alla struttura del mobile. Non permettere ai bambini di arrampicarsi sul letto aperto.

5. Il produttore non risponde dei danni derivanti da un montaggio non corretto, dall'utilizzo di accessori diversi da quelli forniti con il mobile, dall'impiego di viti non idonee al fissaggio alla parete o dal fissaggio su un supporto inadatto. Il produttore non risponde delle conseguenze del mancato rispetto delle istruzioni allegate o di un uso improprio del prodotto.

6. Ci riserviamo il diritto di apportare modifiche tecniche e aggiornamenti alle istruzioni di montaggio, poiché i nostri prodotti sono soggetti a miglioramento e sviluppo continui.

Gentile cliente, ricordi: se manca un componente o se un componente è danneggiato, lo contrassegni nelle istruzioni di montaggio e invii al venditore una segnalazione con fotografie che documentino il danno.

Secondo il testo originale, la contestazione deve essere presentata prima del montaggio; se il componente danneggiato è già stato installato, la richiesta potrebbe non essere accettata. In tal caso è possibile acquistare separatamente il componente necessario.

REGOLE PER L'UTILIZZO DEL MOBILE:

1. Utilizzare il mobile esclusivamente per lo scopo previsto.

2. Utilizzare il mobile in ambienti asciutti e chiusi, protetti dagli agenti atmosferici e dalla luce solare diretta. La temperatura ambiente deve essere compresa tra +15 °C e +30 °C e l'umidità relativa tra il 40% e il 70%

3. Collocare il mobile ad almeno 0,5 m da fonti di calore attive, ad esempio radiatori.

4. Non appoggiare oggetti bagnati o umidi sulle superfici del mobile.

5. Dopo il montaggio, alcuni elementi, come le ante sulle guide o i frontali, potrebbero richiedere una regolazione.

6. Il carico massimo ammissibile del letto è di 400 kg, uniformemente distribuiti.

7. Controllare i collegamenti ogni quattro mesi e, se necessario, serrarli nuovamente.

8. Se durante l'apertura o la chiusura si avvertono rumori, lubrificare i punti di rotazione degli attuatori.

9. Dopo un anno, controllare tutti i collegamenti a vite, i fissaggi alla parete e le molle a gas; se necessario, serrare o regolare i componenti.

10. Prestare attenzione durante l'apertura e la chiusura del letto a scomparsa. Durante l'apertura, sostenere il telaio affinché non cada bruscamente sul pavimento. Durante la chiusura, tenere saldamente la maniglia sul frontale per evitare urti del telaio contro la struttura del mobile.

MANUTENZIONE E PULIZIA:

1. Pulire le superfici verniciate e laminate esclusivamente con un panno morbido.

2. Non utilizzare prodotti chimici aggressivi, prodotti con microgranuli o paste abrasive. Per le superfici lucide è possibile utilizzare una piccola quantità di detergente per vetri. ATTENZIONE! Asciugare sempre accuratamente le superfici del mobile e non lasciarle mai bagnate!

3. Non utilizzare utensili affilati, pagliette abrasive, spazzole o spugne abrasive per rimuovere lo sporco ostinato.

4. Non esporre mai le superfici a una forte luce solare.

Ci auguriamo che l'utilizzo dei nostri mobili sia di Suo gradimento!

INFORMAZIONI IMPORTANTI!!!

Nelle istruzioni di montaggio, i punti che richiedono spiegazioni sono contrassegnati dai seguenti simboli. Tenere questa scheda informativa a portata di mano durante il montaggio!

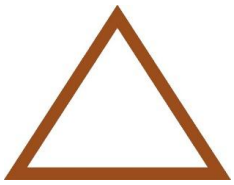

Spiegazione dei simboli:

	1. Verificare di avere tutti i componenti del mobile elencati nelle istruzioni! 2. Controllare l'ordine delle pagine e delle fasi di montaggio! 3. Ogni fase contiene un elenco dei componenti necessari.
	Le diagonali della parte posteriore della struttura devono essere uguali: L1 = L2.
	La larghezza della fessura sul frontale può essere regolata mediante le viti di regolazione WDS6. La distanza L deve essere uguale alla distanza R (L = R). WDS6 è installato in fabbrica.
	Una persona deve sostenere il frontale affinché le molle a gas possano essere fissate in sicurezza dalla parte posteriore. Posizionare GF sul supporto superiore BLL3 (BLP3). Fissare GF con NS8. Il letto SmartBett può essere aperto solo dopo aver montato le molle a gas e aver fissato il letto a scomparsa alla parete!
	I tasselli e le viti per fissare il mobile alla parete non sono inclusi nella fornitura e devono essere scelti in base al tipo di parete. Fissare l'elemento a parete ZPK con viti idonee. Ogni punto di fissaggio deve avere una capacità portante di almeno 400 N.
	Una persona deve sostenere la struttura del mobile prima di aprire il frontale.
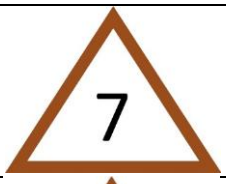	Wyregulować element usztywniający górny blat 02.02.
	Rimuovere la pellicola protettiva seguendo le indicazioni delle istruzioni di montaggio. La pellicola deve essere rimossa a mano, senza attrezzi, e il frontale deve essere lasciato stabilizzare a temperatura ambiente.

SMARTBett®

SERIE M

120-140 V

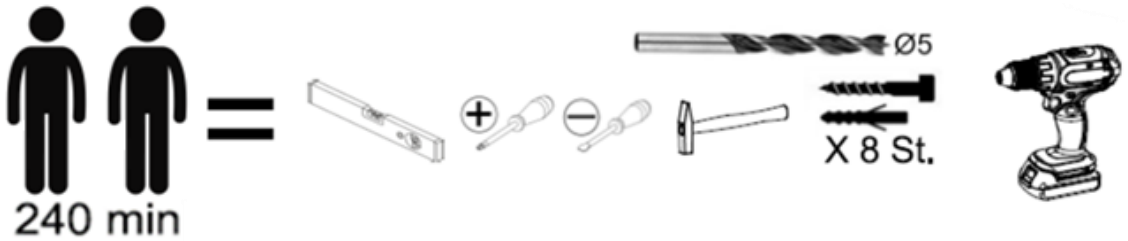

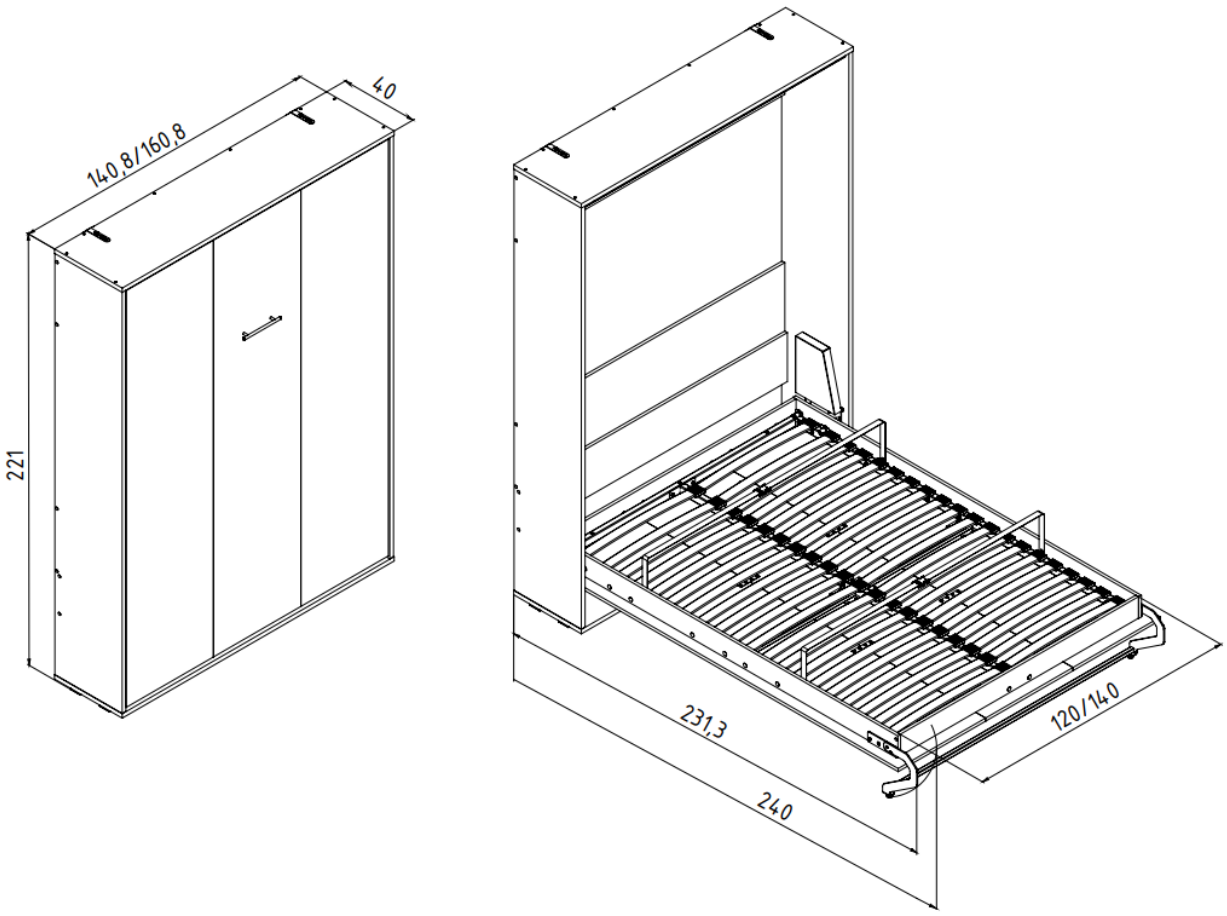

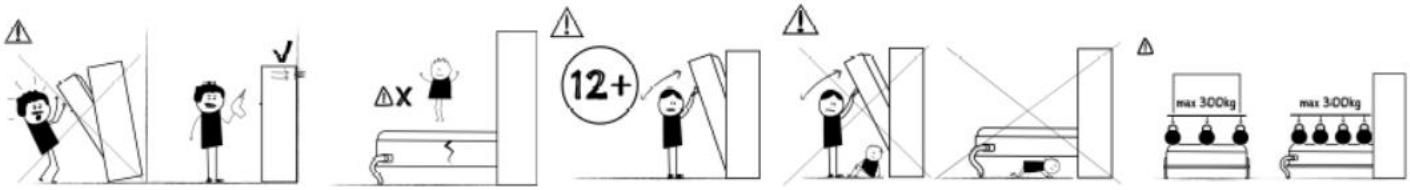

SMARTBett

Die Urheberrechte auf die Möbel sowie die Aufbauanleitung liegen bei dem Rechteinhaber bzw. der geschützten Marke SMARTBett GmbH. Es ist verboten Texte, Textausschnitte, Bilder oder Bildausschnitte dieser Anleitung ohne Erlaubnis zu kopieren oder zu verwenden. Eine absichtliche oder unbeabsichtigte Verletzung der Urheberrechte wird juristisch verfolgt. Max-Planck-Straße 5, 31228 Peine, Deutschland. T.: +49 (0)51766944000. Fax.: +49 (0)51766944004. E-Mail: info@smartbett.com.

Paket 1/V

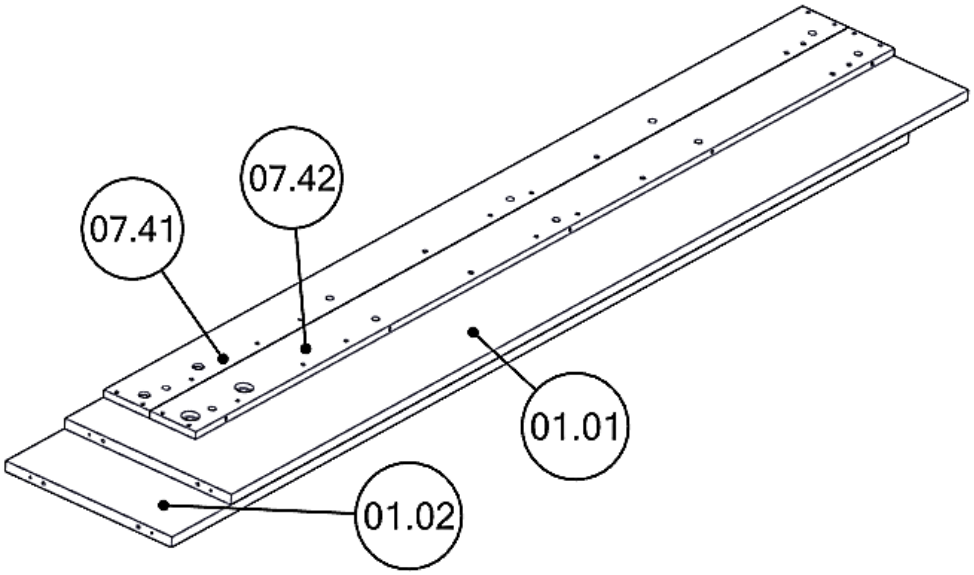

Paket 2/V

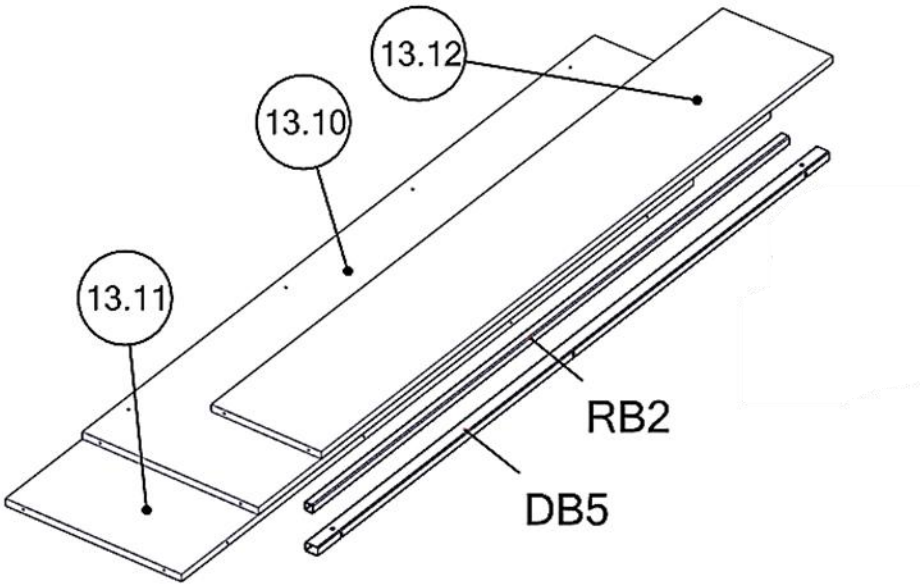

Die Urheberrechte auf die Möbel sowie die Aufbauanleitung liegen bei dem Rechteinhaber bzw. der geschützten Marke SMARTBett GmbH. Es ist verboten Texte, Textausschnitte, Bilder oder Bildausschnitte dieser Anleitung ohne Erlaubnis zu kopieren oder zu verwenden. Eine absichtliche oder unbeabsichtigte Verletzung der Urheberrechte wird juristisch verfolgt. Max-Planck-Straße 5, 31228 Peine, Deutschland. T.: +49 (0)51766944000. Fax.: +49 (0)51766944004. E-Mail: info@smartbett.com.

Paket 3/V

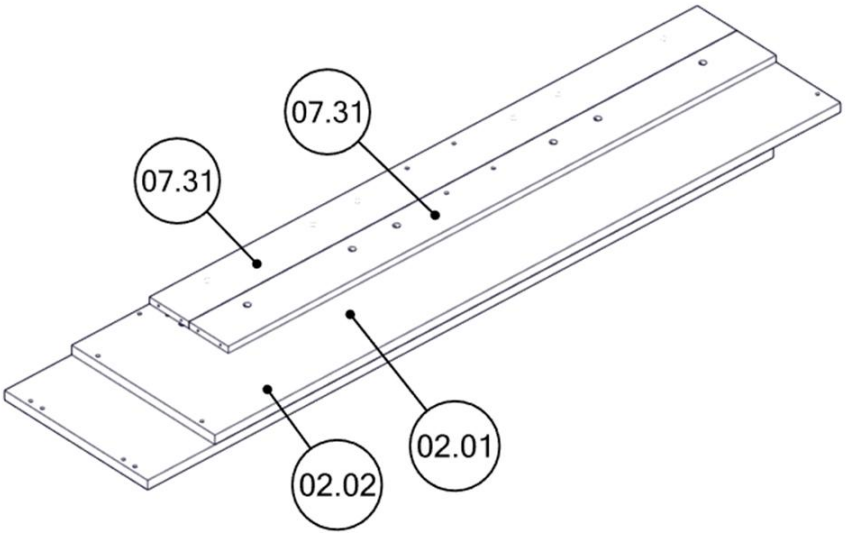

Paket 4/H

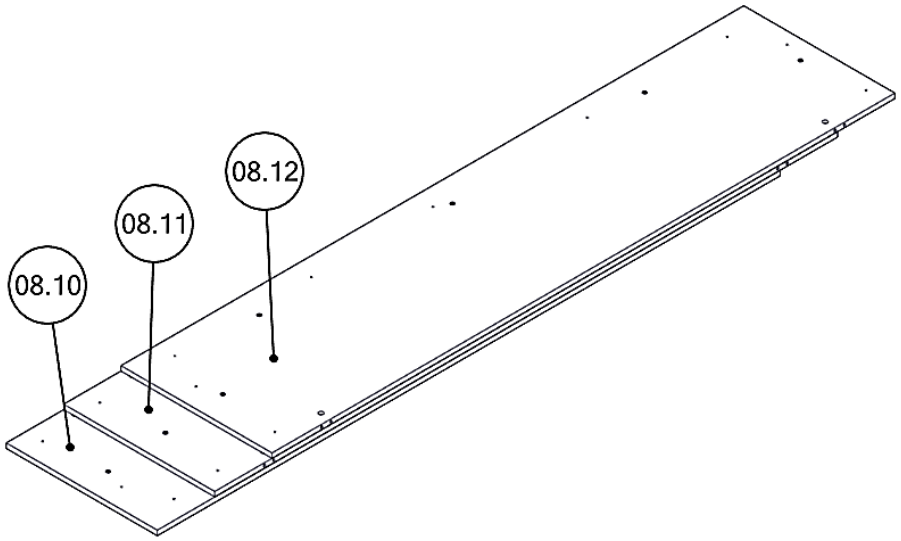

Die Urheberrechte auf die Möbel sowie die Aufbauanleitung liegen bei dem Rechteinhaber bzw. der geschützten Marke SMARTBett GmbH. Es ist verboten Texte, Textausschnitte, Bilder oder Bildausschnitte dieser Anleitung ohne Erlaubnis zu kopieren oder zu verwenden. Eine absichtliche oder unbeabsichtigte Verletzung der Urheberrechte wird juristisch verfolgt. Max-Planck-Straße 5, 31228 Peine, Deutschland. T.: +49 (0)51766944000. Fax.: +49 (0)51766944004.
E-Mail: info@smartbett.com.

Paket Lattenrost serie M VERTICAL UNV 120-140 1/2

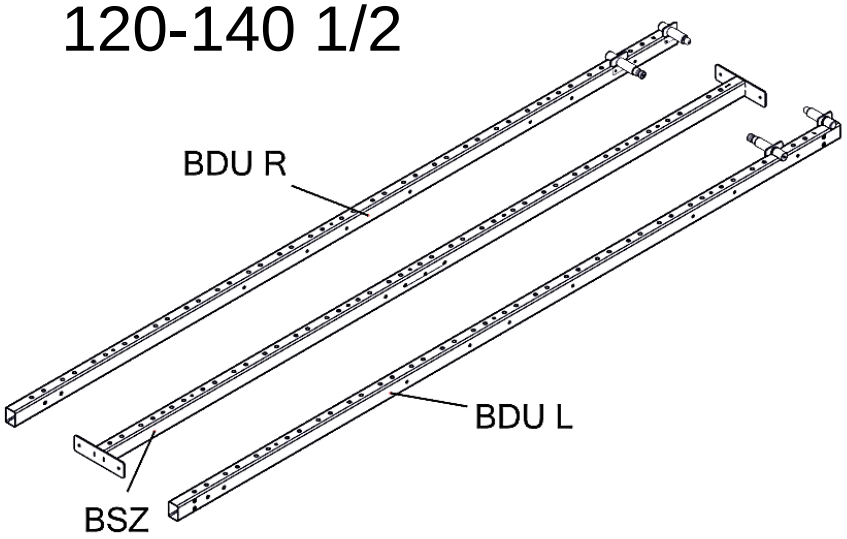

Paket Lattenrost serie M VERTICAL 2/2

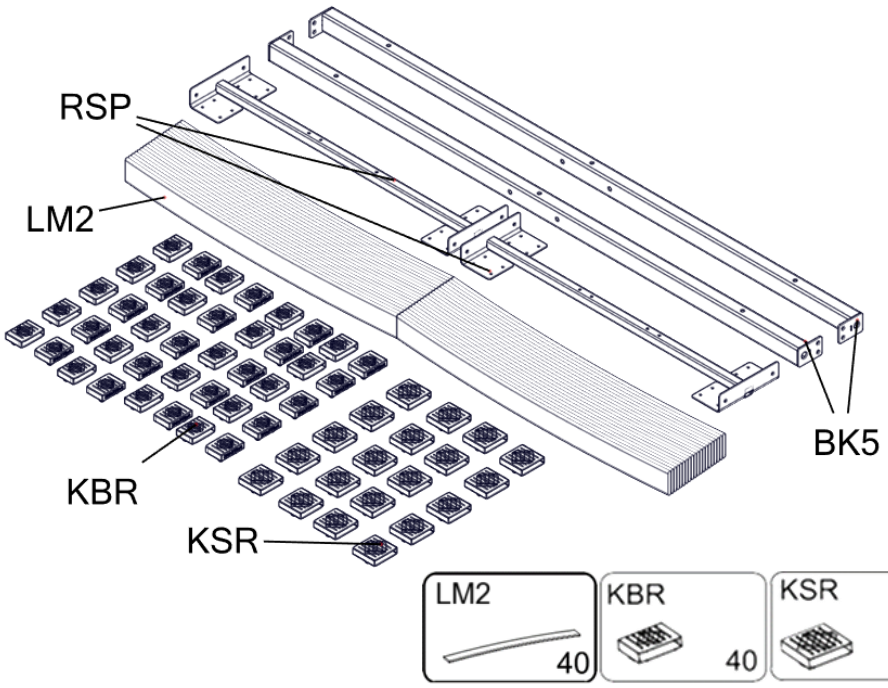

Paket Füße M 1/1

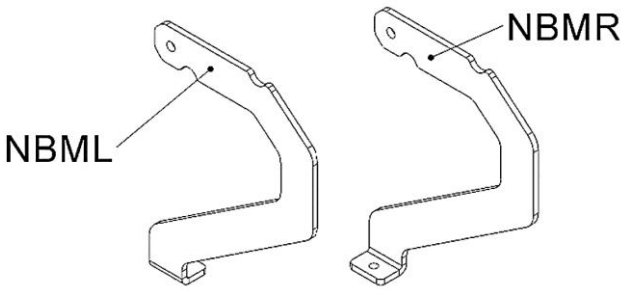

Die Urheberrechte auf die Möbel sowie die Aufbauanleitung liegen bei dem Rechteinhaber bzw. der geschützten Marke SMARTBett GmbH. Es ist verboten Texte, Textausschnitte, Bilder oder Bildausschnitte dieser Anleitung ohne Erlaubnis zu kopieren oder zu verwenden. Eine absichtliche oder unbeabsichtigte Verletzung der Urheberrechte wird juristisch verfolgt. Max-Planck-Straße 5, 31228 Peine, Deutschland. T.: +49 (0)51766944000. Fax.: +49 (0)51766944004. E-Mail: info@smartbett.com.

Paket Mechanizmus M1 1/1

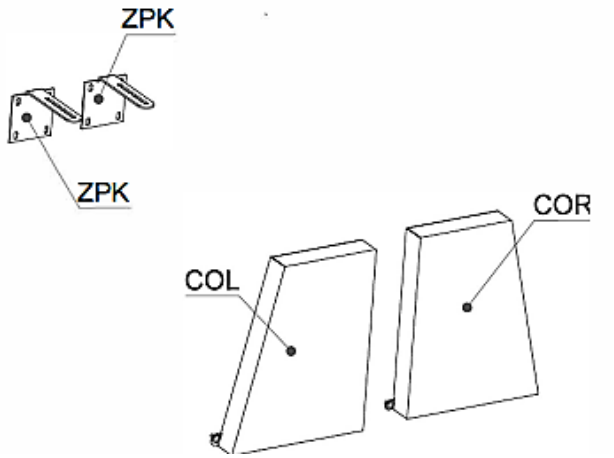

Paket Mechanizmus M2 1/1

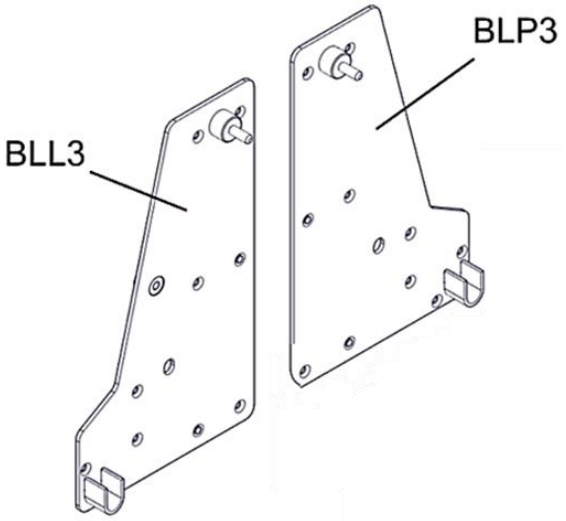

Paket Gasdruckfedern serie GF 500N-1900N

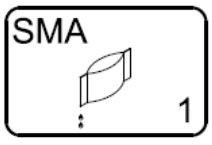

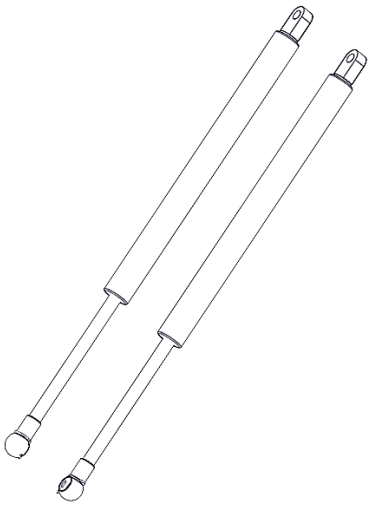

Die Urheberrechte auf die Möbel sowie die Aufbauanleitung liegen bei dem Rechteinhaber bzw. der geschützten Marke SMARTBett GmbH. Es ist verboten Texte, Textausschnitte, Bilder oder Bildausschnitte dieser Anleitung ohne Erlaubnis zu kopieren oder zu verwenden. Eine absichtliche oder unbeabsichtigte Verletzung der Urheberrechte wird juristisch verfolgt. Max-Planck-Straße 5, 31228 Peine, Deutschland. T.: +49 (0)51766944000. Fax.: +49 (0)51766944004. E-Mail: info@smartbett.com.

Paket Zubehör M VERTICAL UNV 120-140 / Accessory package M VERTICAL UNV 120-140

KL3  1	KL4  1	KL6  1	KZ5  1	KP  1	
K2 8x30  12	S43  2	S7 M8x60  2	S51 M6x12  2	PM-4  4	UMR220  1
S1 M6x16  16	S61 M6x16  10	S10 M6x35  2	S65 M6x50  17	S6 M6x60  18	S67 M6x30  2
M6  24	M8  6	NS8  2	P6  24	P8  4	S92 M8x65  2
W42 4x14  82	W8 4x20  40	W12 4x25  4	W14 4x30  4	M12  30	KN2  32
TD  4	TU5,5  8	2U67  2	GR73  8	PZG.M8  2	TM1  22
PAS  2	ZB9  1	ZB13  2	H20  18	H14  18	KM 2

SMARTBett

Die Urheberrechte auf die Möbel sowie die Aufbauanleitung liegen bei dem Rechteinhaber bzw. der geschützten Marke SMARTBett GmbH. Es ist verboten Texte, Textausschnitte, Bilder oder Bildausschnitte dieser Anleitung ohne Erlaubnis zu kopieren oder zu verwenden. Eine absichtliche oder unbeabsichtigte Verletzung der Urheberrechte wird juristisch verfolgt. Max-Planck-Straße 5, 31228 Peine, Deutschland. T.: +49 (0)51766944000. Fax.: +49 (0)51766944004. E-Mail: info@smartbett.com.

Korpus

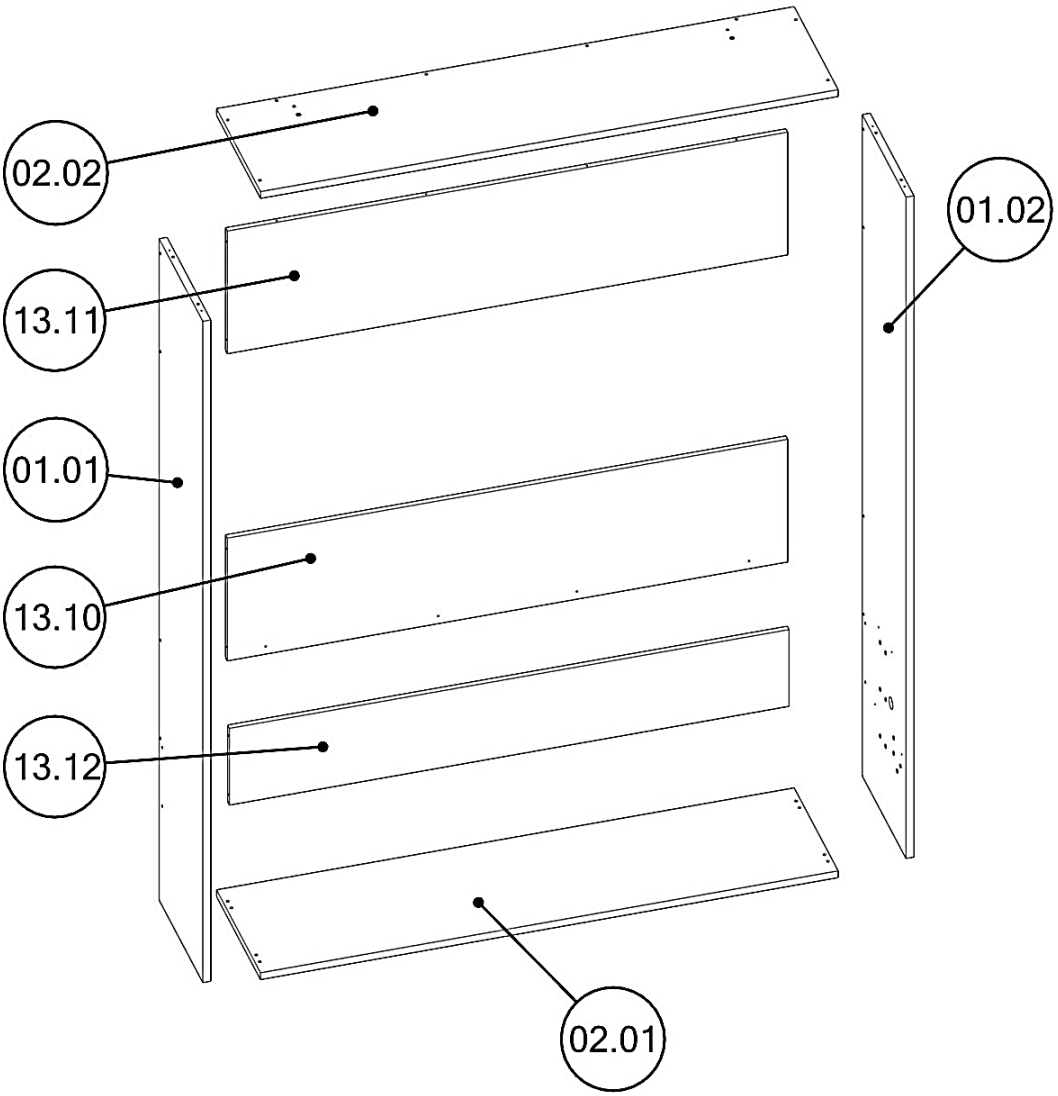

01.01	1	1H
01.02	1	1H
02.01	1	3H
02.02	1	3H
13.10	2	2H
13.11	2	2H
13.12	2	2H
PART/TEIL	QUANTITY/ANZAHL	PAKET/PAKET

Die Urheberrechte auf die Möbel sowie die Aufbauanleitung liegen bei dem Rechteinhaber bzw. der geschützten Marke SMARTBett GmbH. Es ist verboten Texte, Textausschnitte, Bilder oder Bildausschnitte dieser Anleitung ohne Erlaubnis zu kopieren oder zu verwenden. Eine absichtliche oder unbeabsichtigte Verletzung der Urheberrechte wird juristisch verfolgt. Max-Planck-Straße 5, 31228 Peine, Deutschland. T.: +49 (0)51766944000. Fax.: +49 (0)51766944004. E-Mail: info@smartbett.com.

Front

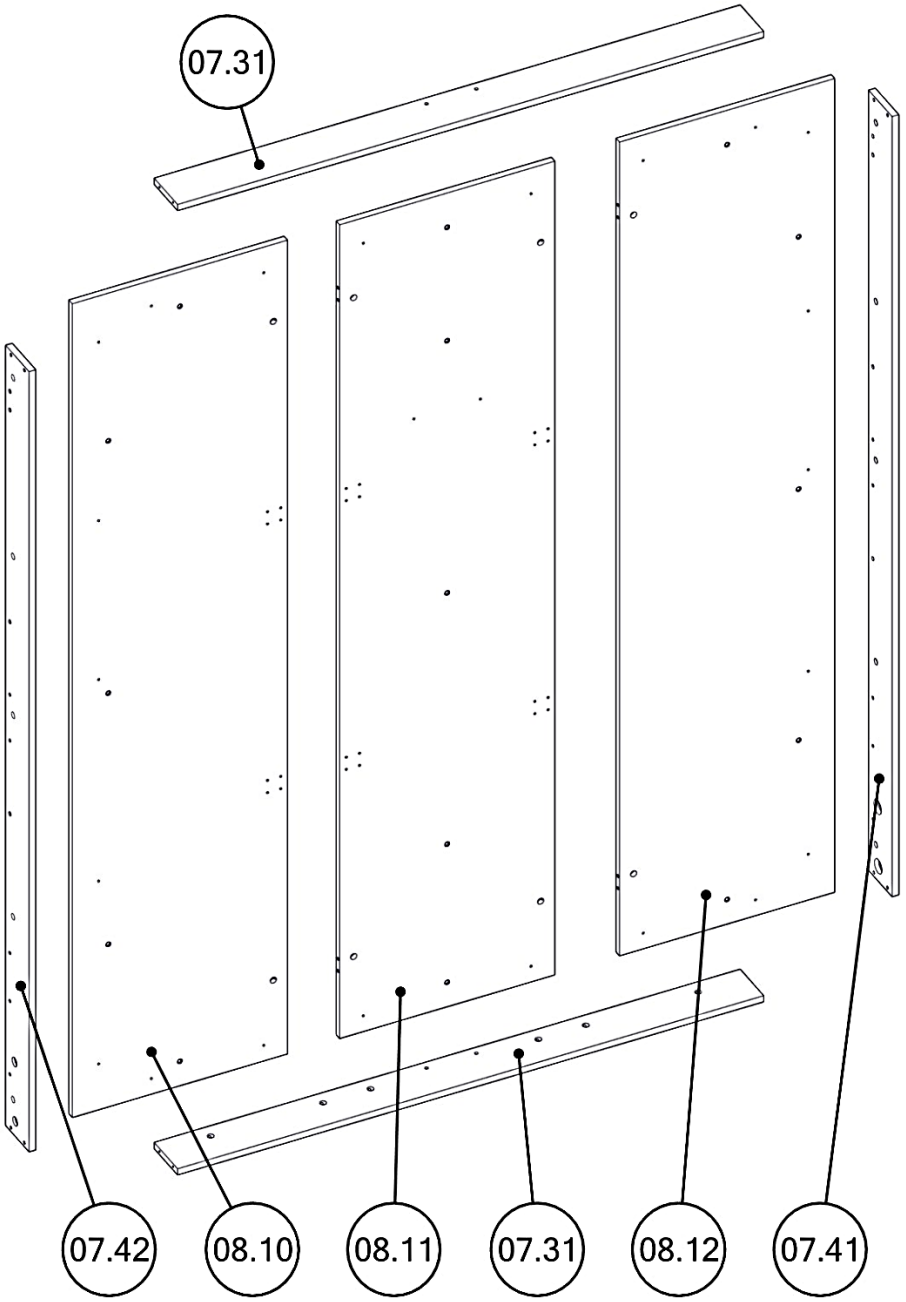

07.31	2	3H
07.41	1	1H
07.42	1	1H
08.10	1	4/H
08.11	1	4/H
08.12	1	4/H
PART/TEIL	QUANTITY /ANZAHL	PAKET/PAKET

Die Urheberrechte auf die Möbel sowie die Aufbauanleitung liegen bei dem Rechteinhaber bzw. der geschützten Marke SMARTBett GmbH. Es ist verboten Texte, Textausschnitte, Bilder oder Bildausschnitte dieser Anleitung ohne Erlaubnis zu kopieren oder zu verwenden. Eine absichtliche oder unbeabsichtigte Verletzung der Urheberrechte wird juristisch verfolgt. Max-Planck-Straße 5, 31228 Peine, Deutschland. T.: +49 (0)51766944000. Fax.: +49 (0)51766944004. E-Mail: info@smartbett.com.

1

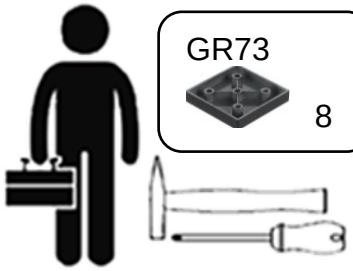

GR73		W8 4x20	
	8		40

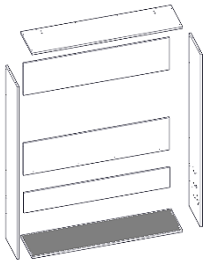

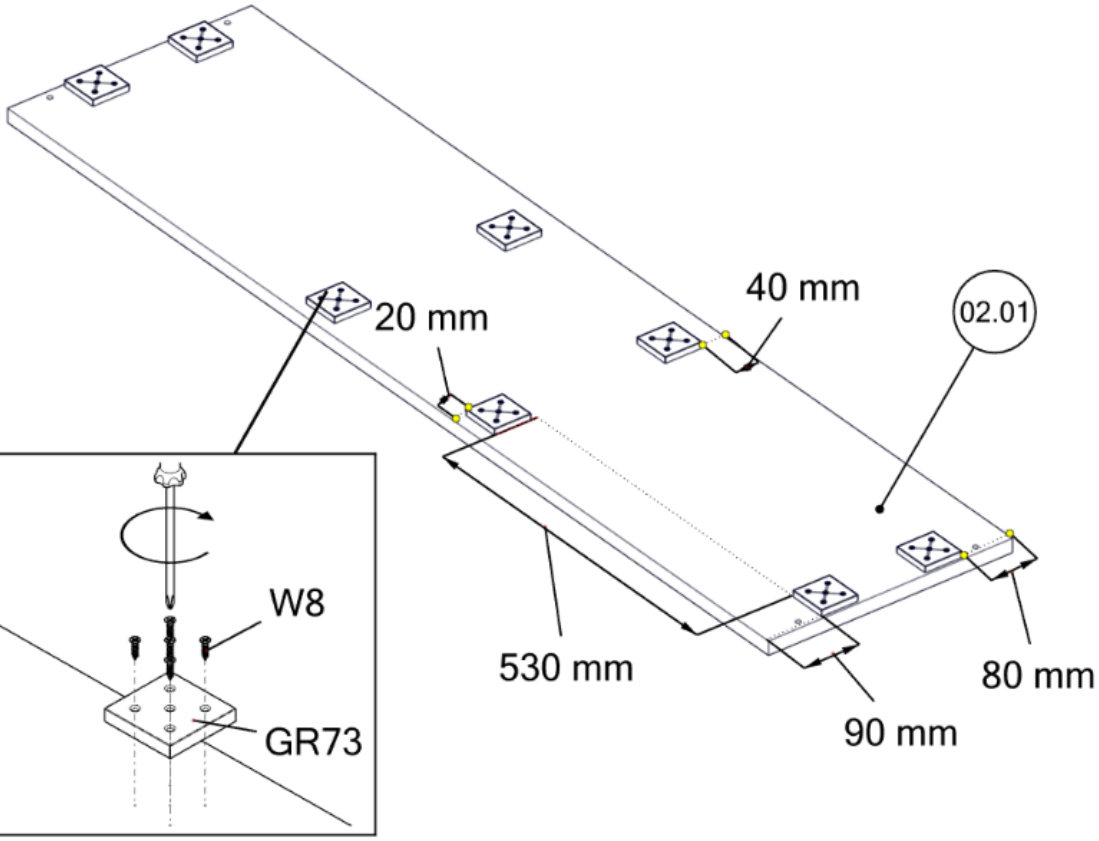

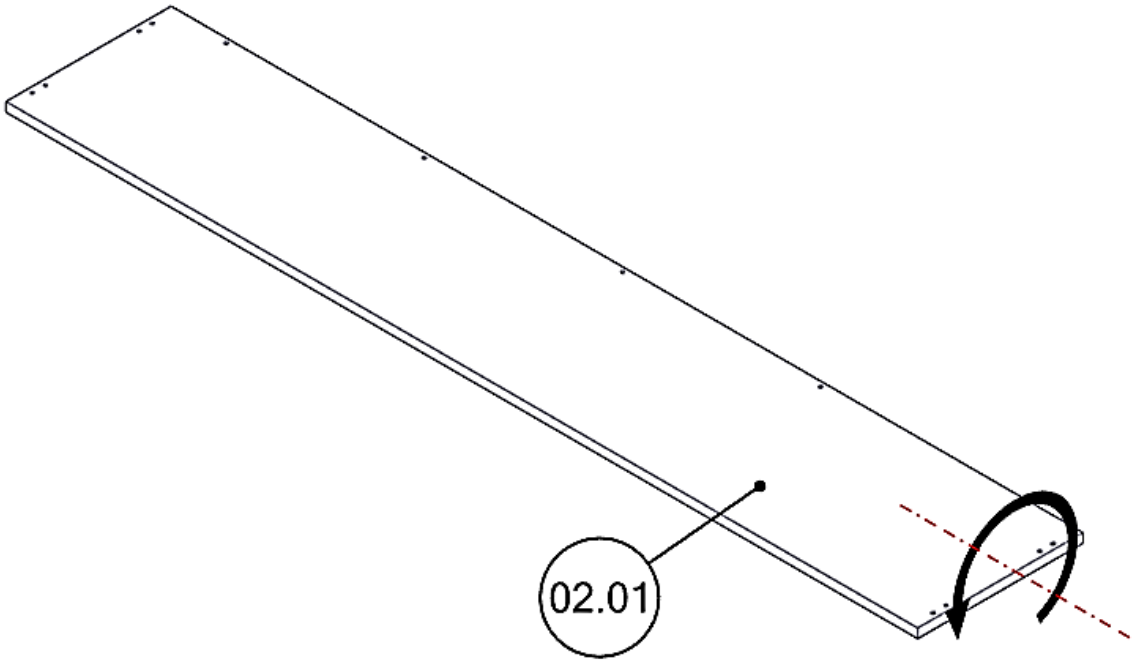

SMARTBett

Die Urheberrechte auf die Möbel sowie die Aufbauanleitung liegen bei dem Rechteinhaber bzw. der geschützten Marke SMARTBett GmbH. Es ist verboten Texte, Textausschnitte, Bilder oder Bildausschnitte dieser Anleitung ohne Erlaubnis zu kopieren oder zu verwenden. Eine absichtliche oder unbeabsichtigte Verletzung der Urheberrechte wird juristisch verfolgt. Max-Planck-Straße 5, 31228 Peine, Deutschland. T.: +49 (0)51766944000. Fax.: +49 (0)51766944004.
E-Mail: info@smartbett.com.

2





TU5,5		K2	8x30
	4		4

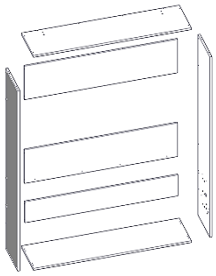

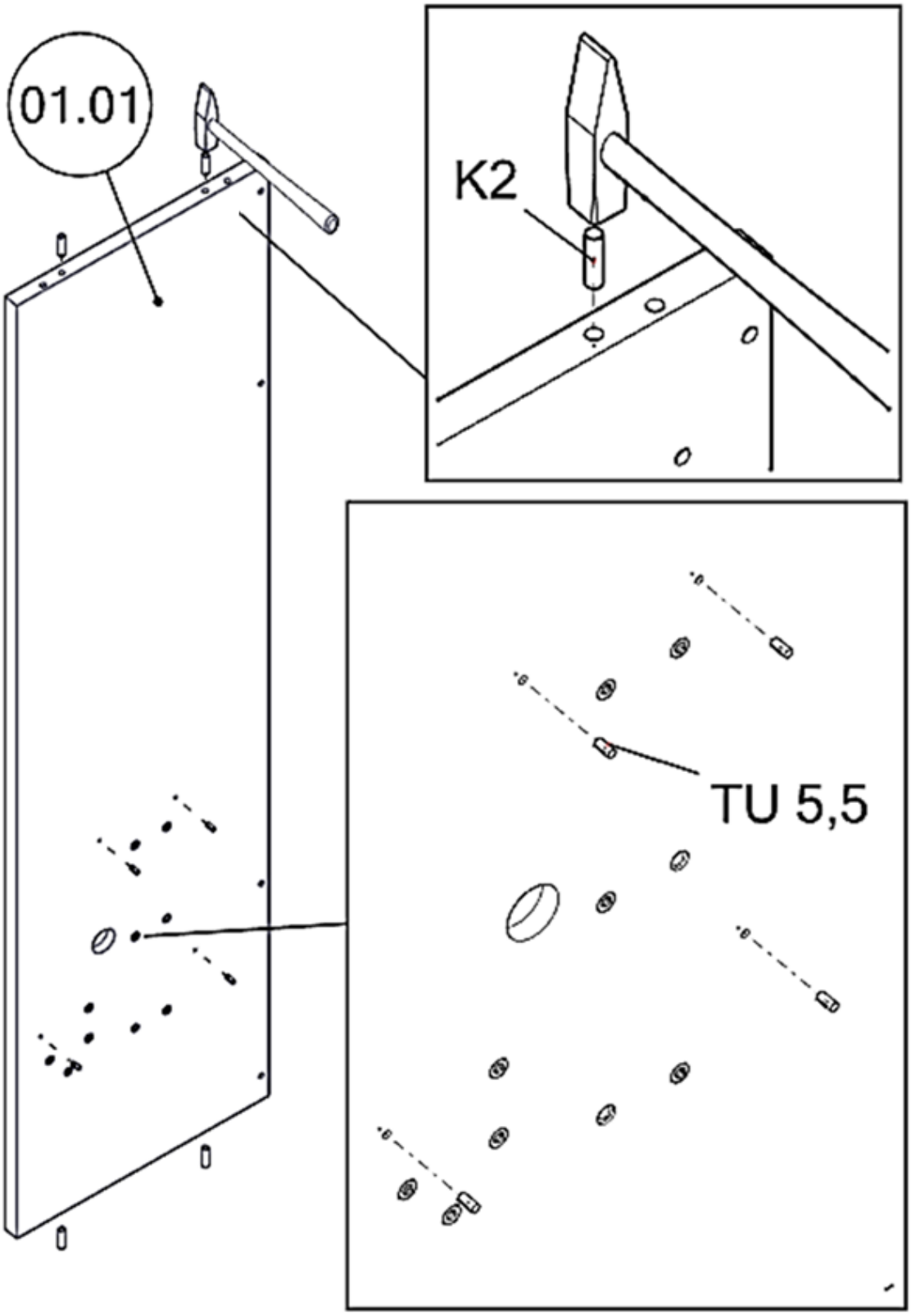

SMARTBett

Die Urheberrechte auf die Möbel sowie die Aufbauanleitung liegen bei dem Rechteinhaber bzw. der geschützten Marke SMARTBett GmbH. Es ist verboten Texte, Textausschnitte, Bilder oder Bildausschnitte dieser Anleitung ohne Erlaubnis zu kopieren oder zu verwenden. Eine absichtliche oder unbeabsichtigte Verletzung der Urheberrechte wird juristisch verfolgt. Max-Planck-Straße 5, 31228 Peine, Deutschland. T.: +49 (0)51766944000. Fax.: +49 (0)51766944004.
E-Mail: info@smartbett.com.

3



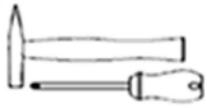

TU5,5		K2	8x30
	4		4

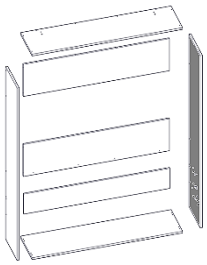

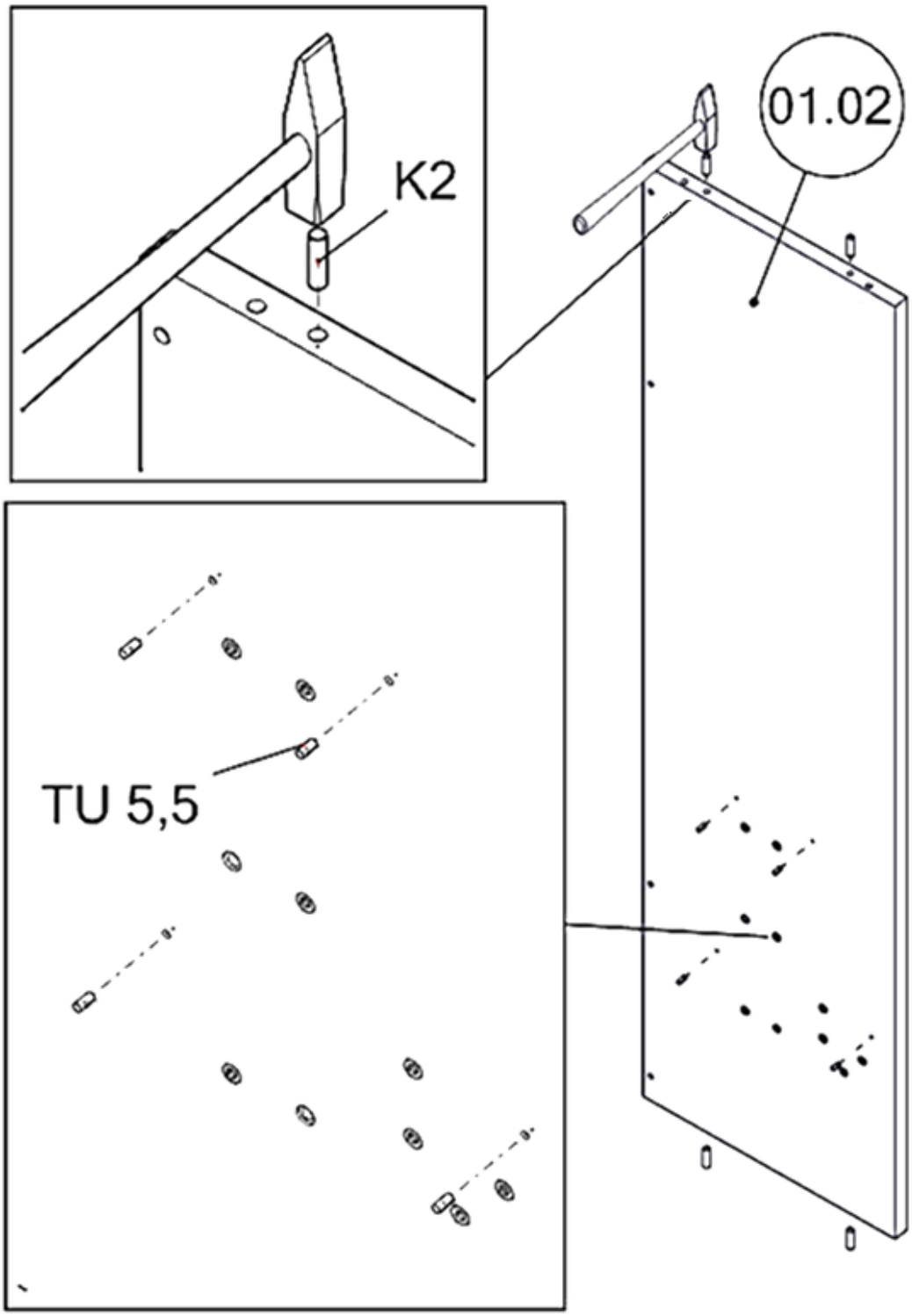

SMARTBett

Die Urheberrechte auf die Möbel sowie die Aufbauanleitung liegen bei dem Rechteinhaber bzw. der geschützten Marke SMARTBett GmbH. Es ist verboten Texte, Textausschnitte, Bilder oder Bildausschnitte dieser Anleitung ohne Erlaubnis zu kopieren oder zu verwenden. Eine absichtliche oder unbeabsichtigte Verletzung der Urheberrechte wird juristisch verfolgt. Max-Planck-Straße 5, 31228 Peine, Deutschland. T.: +49 (0)51766944000. Fax.: +49 (0)51766944004.
E-Mail: info@smartbett.com.

4



KL4	KN2
 1	 4

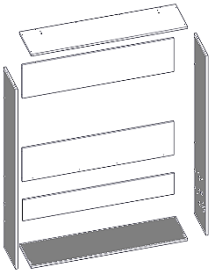

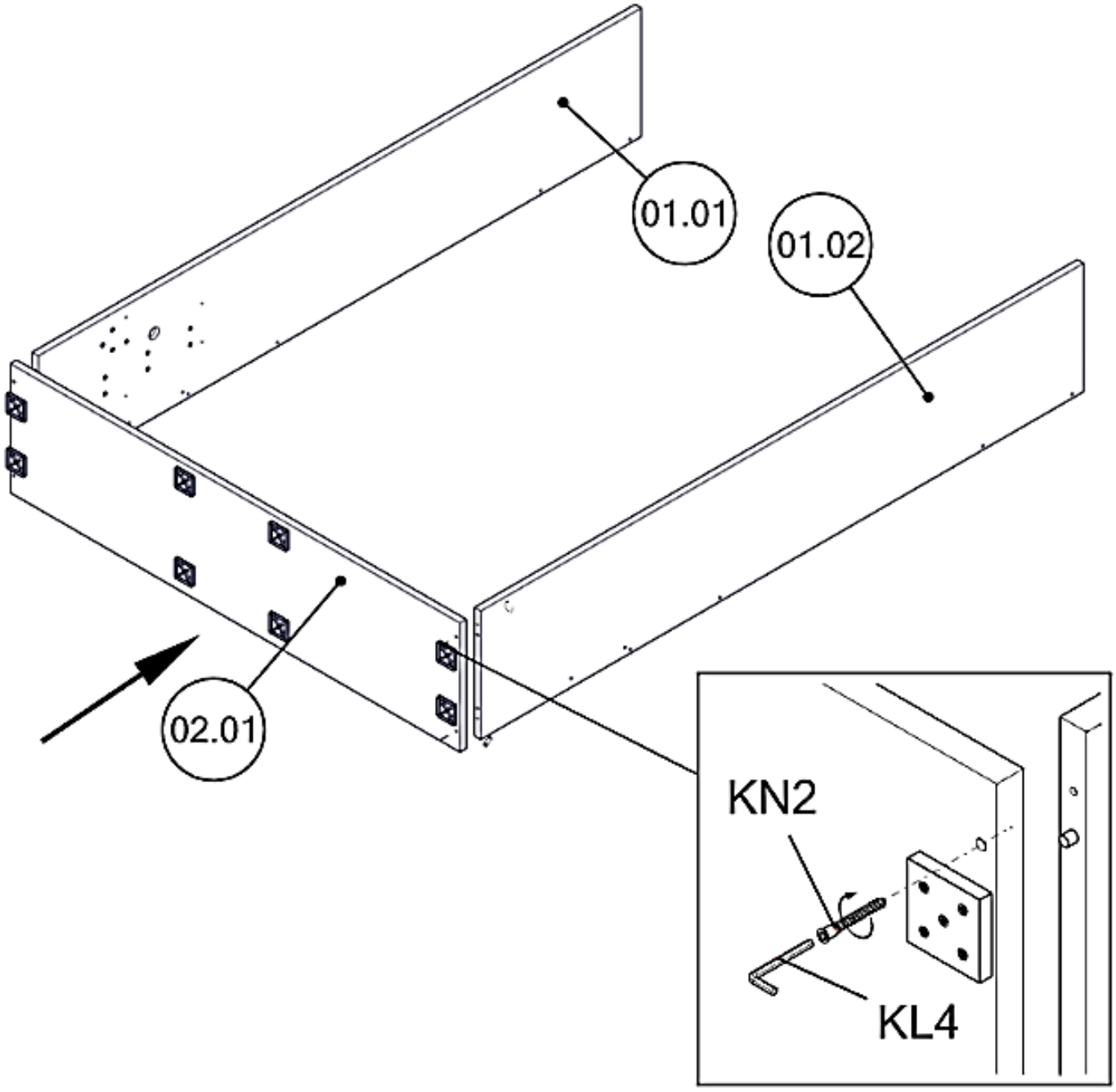

Die Urheberrechte auf die Möbel sowie die Aufbauanleitung liegen bei dem Rechteinhaber bzw. der geschützten Marke SMARTBett GmbH. Es ist verboten Texte, Textausschnitte, Bilder oder Bildausschnitte dieser Anleitung ohne Erlaubnis zu kopieren oder zu verwenden. Eine absichtliche oder unbeabsichtigte Verletzung der Urheberrechte wird juristisch verfolgt. Max-Planck-Straße 5, 31228 Peine, Deutschland. T.: +49 (0)51766944000. Fax.: +49 (0)51766944004. E-Mail: info@smartbett.com.

5



KL4	KN2
1	4

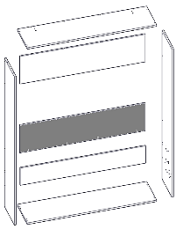

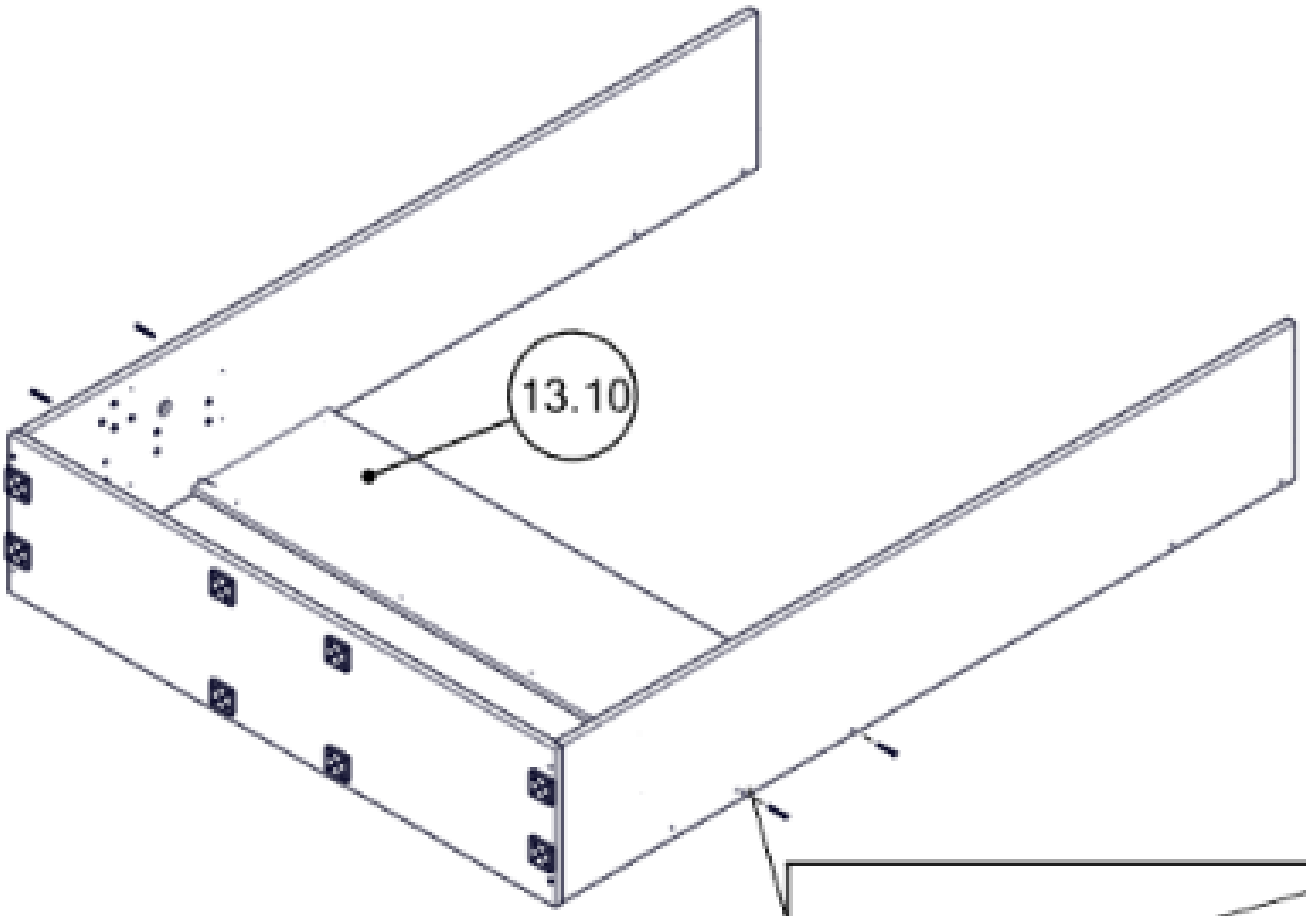

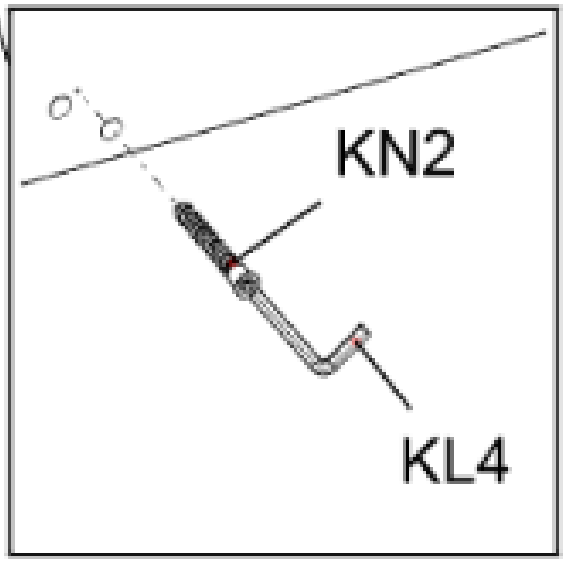

SMARTBett

Die Urheberrechte auf die Möbel sowie die Aufbauanleitung liegen bei dem Rechteinhaber bzw. der geschützten Marke SMARTBett GmbH. Es ist verboten Texte, Textausschnitte, Bilder oder Bildausschnitte dieser Anleitung ohne Erlaubnis zu kopieren oder zu verwenden. Eine absichtliche oder unbeabsichtigte Verletzung der Urheberrechte wird juristisch verfolgt. Max-Planck-Straße 5, 31228 Peine, Deutschland. T.: +49 (0)51766944000. Fax.: +49 (0)51766944004.
E-Mail: info@smartbett.com.

6

KL4	KN2
1	8

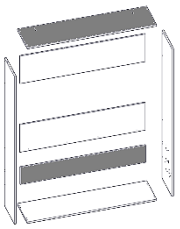

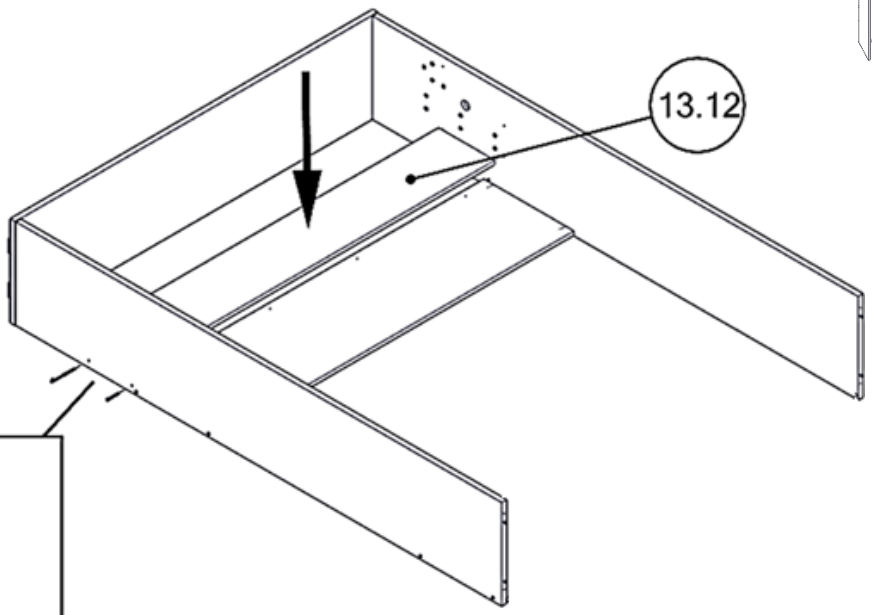

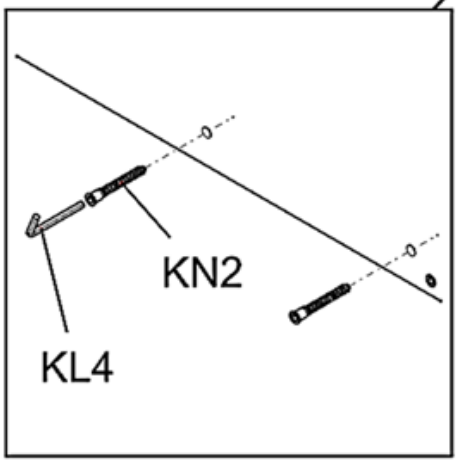

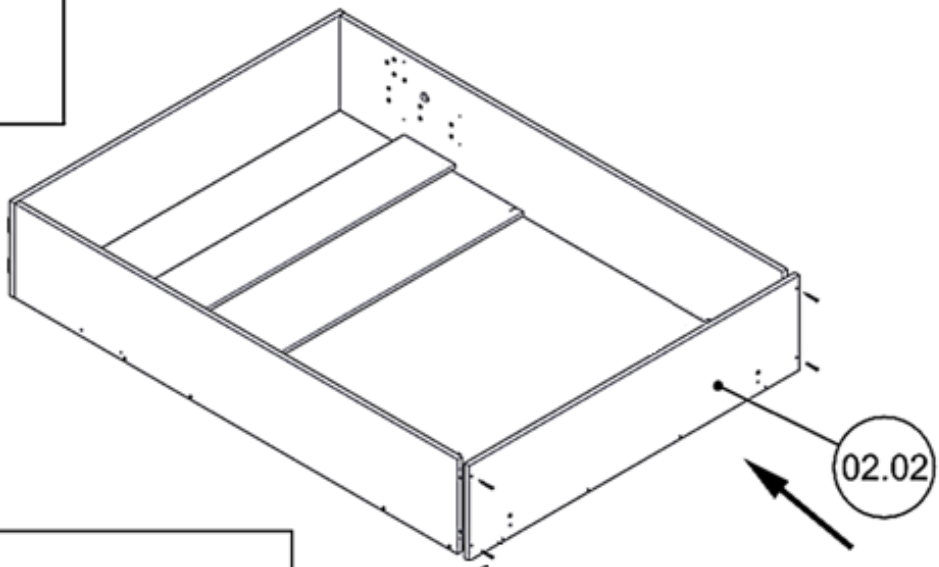

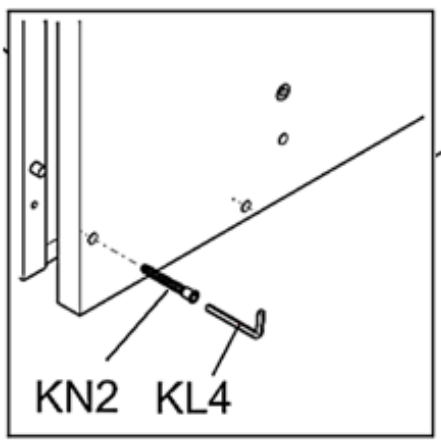

SMARTBett

Die Urheberrechte auf die Möbel sowie die Aufbauanleitung liegen bei dem Rechteinhaber bzw. der geschützten Marke SMARTBett GmbH. Es ist verboten Texte, Textausschnitte, Bilder oder Bildausschnitte dieser Anleitung ohne Erlaubnis zu kopieren oder zu verwenden. Eine absichtliche oder unbeabsichtigte Verletzung der Urheberrechte wird juristisch verfolgt. Max-Planck-Straße 5, 31228 Peine, Deutschland. T.: +49 (0)51766944000. Fax.: +49 (0)51766944004.
E-Mail: info@smartbett.com.

7

KL4	KN2
1	8

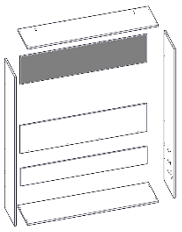

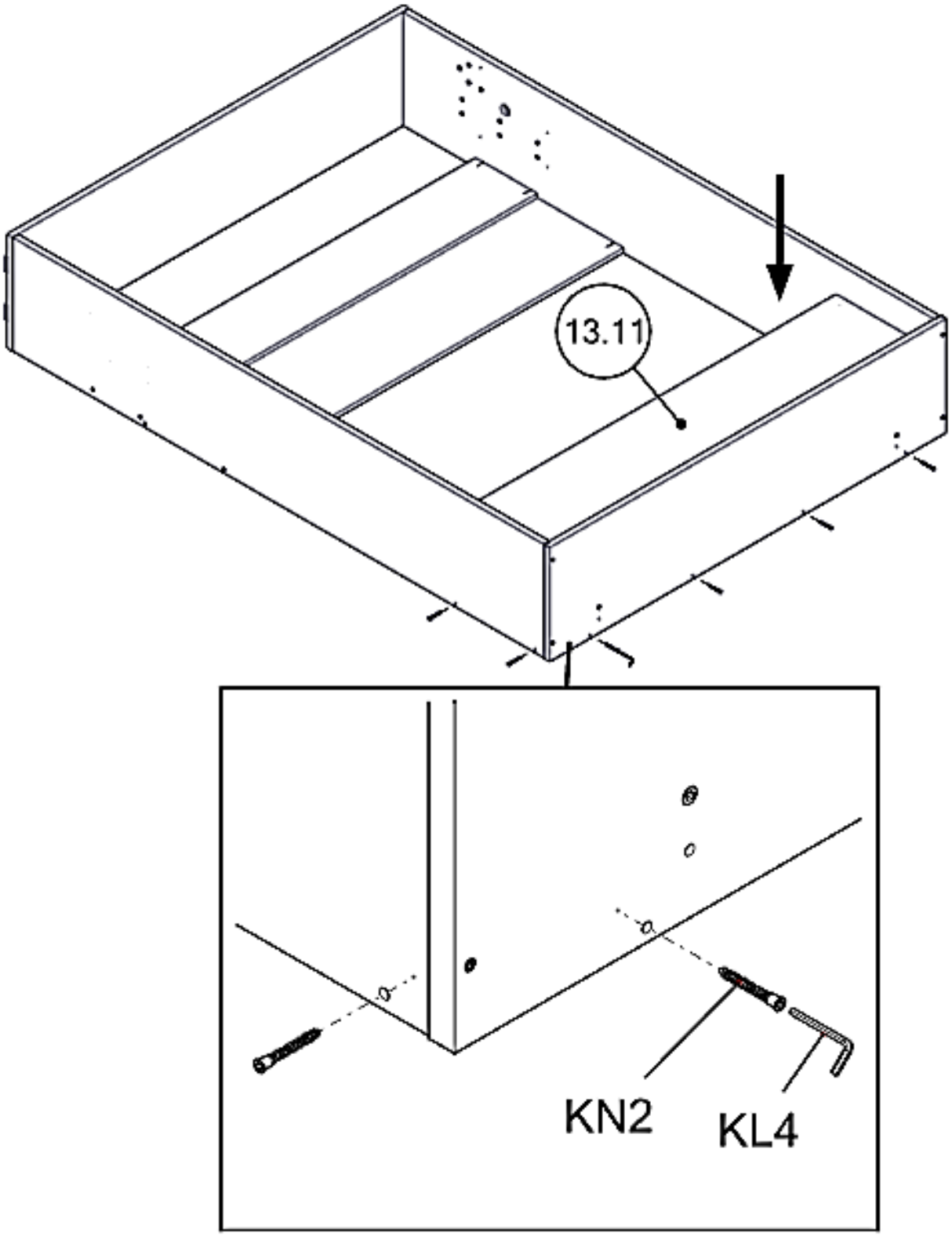

Die Urheberrechte auf die Möbel sowie die Aufbauanleitung liegen bei dem Rechteinhaber bzw. der geschützten Marke SMARTBett GmbH. Es ist verboten Texte, Textausschnitte, Bilder oder Bildausschnitte dieser Anleitung ohne Erlaubnis zu kopieren oder zu verwenden. Eine absichtliche oder unbeabsichtigte Verletzung der Urheberrechte wird juristisch verfolgt. Max-Planck-Straße 5, 31228 Peine, Deutschland. T.: +49 (0)51766944000. Fax.: +49 (0)51766944004. E-Mail: info@smartbett.com.

8

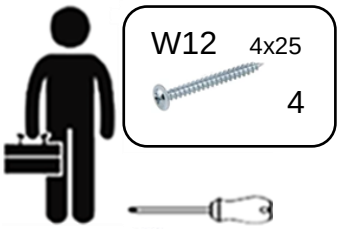

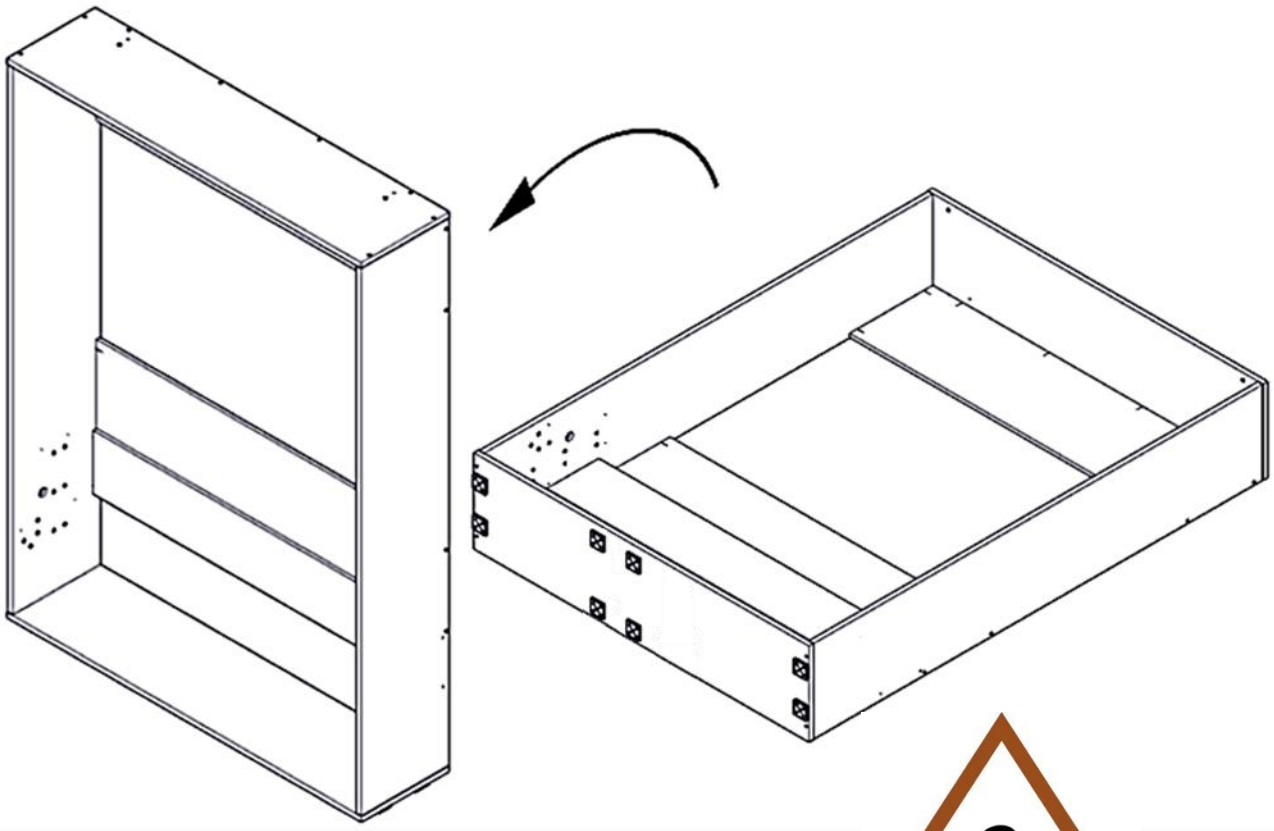

2

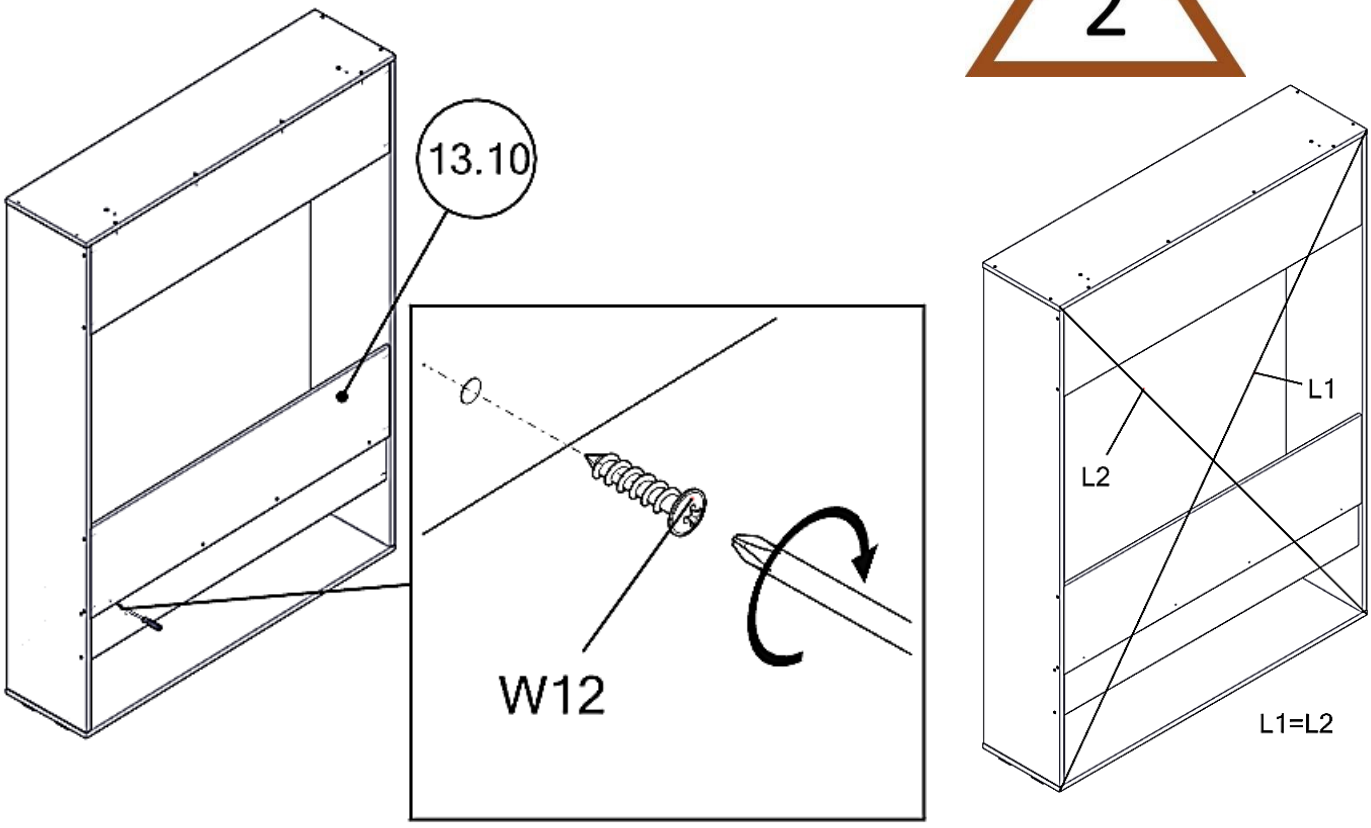

Die Urheberrechte auf die Möbel sowie die Aufbauanleitung liegen bei dem Rechteinhaber bzw. der geschützten Marke SMARTBett GmbH. Es ist verboten Texte, Textausschnitte, Bilder oder Bildausschnitte dieser Anleitung ohne Erlaubnis zu kopieren oder zu verwenden. Eine absichtliche oder unbeabsichtigte Verletzung der Urheberrechte wird juristisch verfolgt. Max-Planck-Straße 5, 31228 Peine, Deutschland. T.: +49 (0)51766944000. Fax.: +49 (0)51766944004.
E-Mail: info@smartbett.com.

9



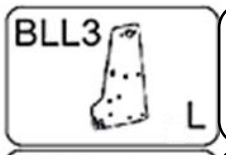



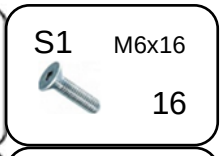

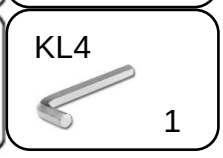

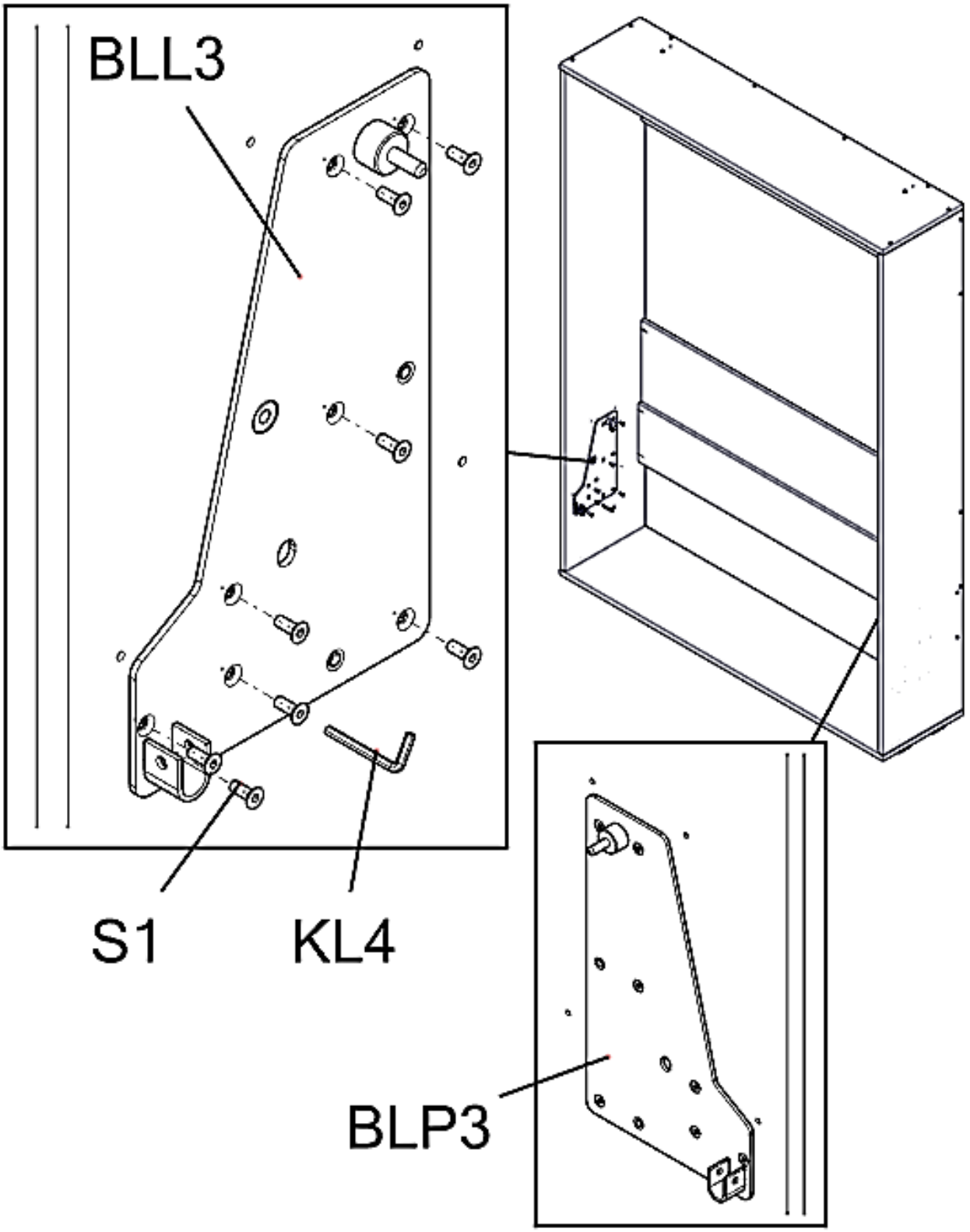

Die Urheberrechte auf die Möbel sowie die Aufbauanleitung liegen bei dem Rechteinhaber bzw. der geschützten Marke SMARTBett GmbH. Es ist verboten Texte, Textausschnitte, Bilder oder Bildausschnitte dieser Anleitung ohne Erlaubnis zu kopieren oder zu verwenden. Eine absichtliche oder unbeabsichtigte Verletzung der Urheberrechte wird juristisch verfolgt. Max-Planck-Straße 5, 31228 Peine, Deutschland. T.: +49 (0)51766944000. Fax.: +49 (0)51766944004. E-Mail: info@smartbett.com.

10

TM1	M12	TD	K2 8x30	KL4
13	6	4	4	1

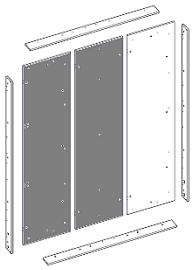

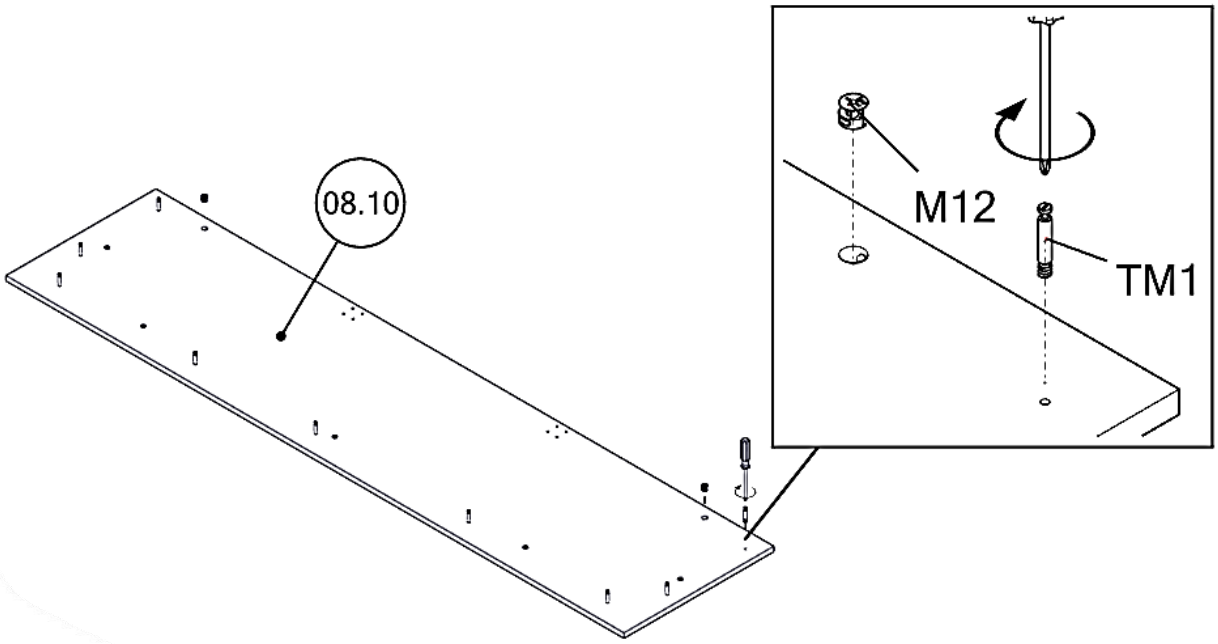

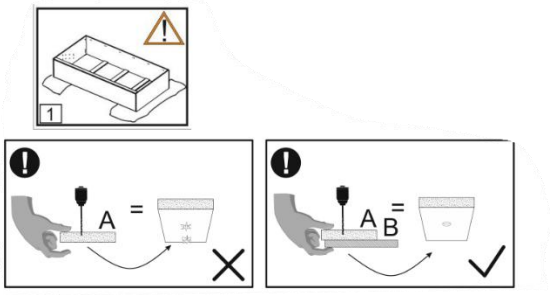

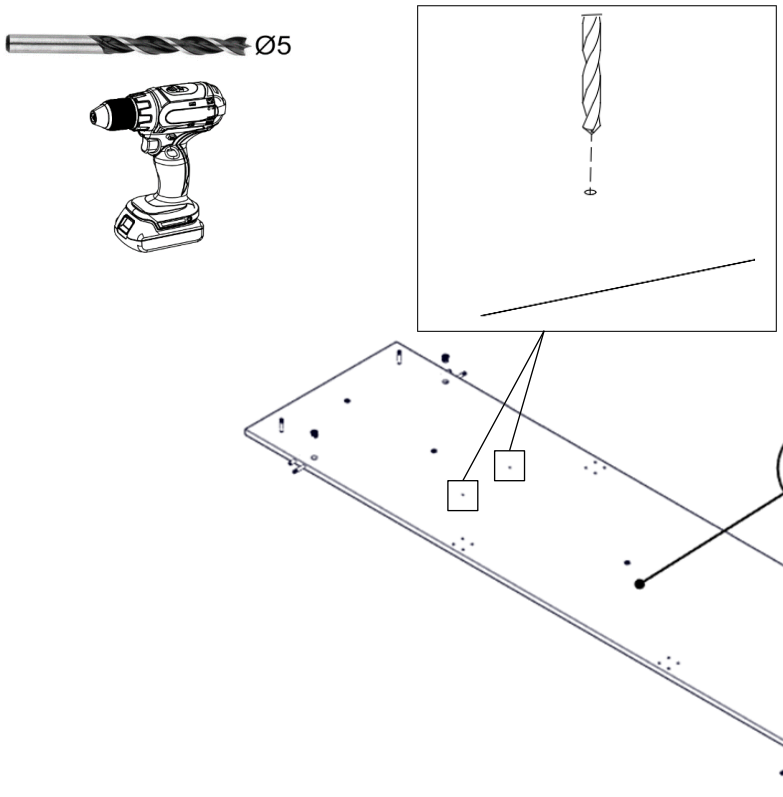

SMARTBett

Die Urheberrechte auf die Möbel sowie die Aufbauanleitung liegen bei dem Rechteinhaber bzw. der geschützten Marke SMARTBett GmbH. Es ist verboten Texte, Textausschnitte, Bilder oder Bildausschnitte dieser Anleitung ohne Erlaubnis zu kopieren oder zu verwenden. Eine absichtliche oder unbeabsichtigte Verletzung der Urheberrechte wird juristisch verfolgt. Max-Planck-Straße 5, 31228 Peine, Deutschland. T.: +49 (0)51766944000. Fax.: +49 (0)51766944004. E-Mail: info@smartbett.com.

11

TM1	M12	KL4	W42 4x14	PM-4
9	2	1	32	4

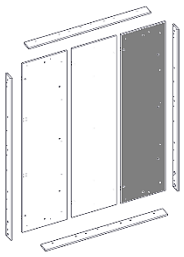

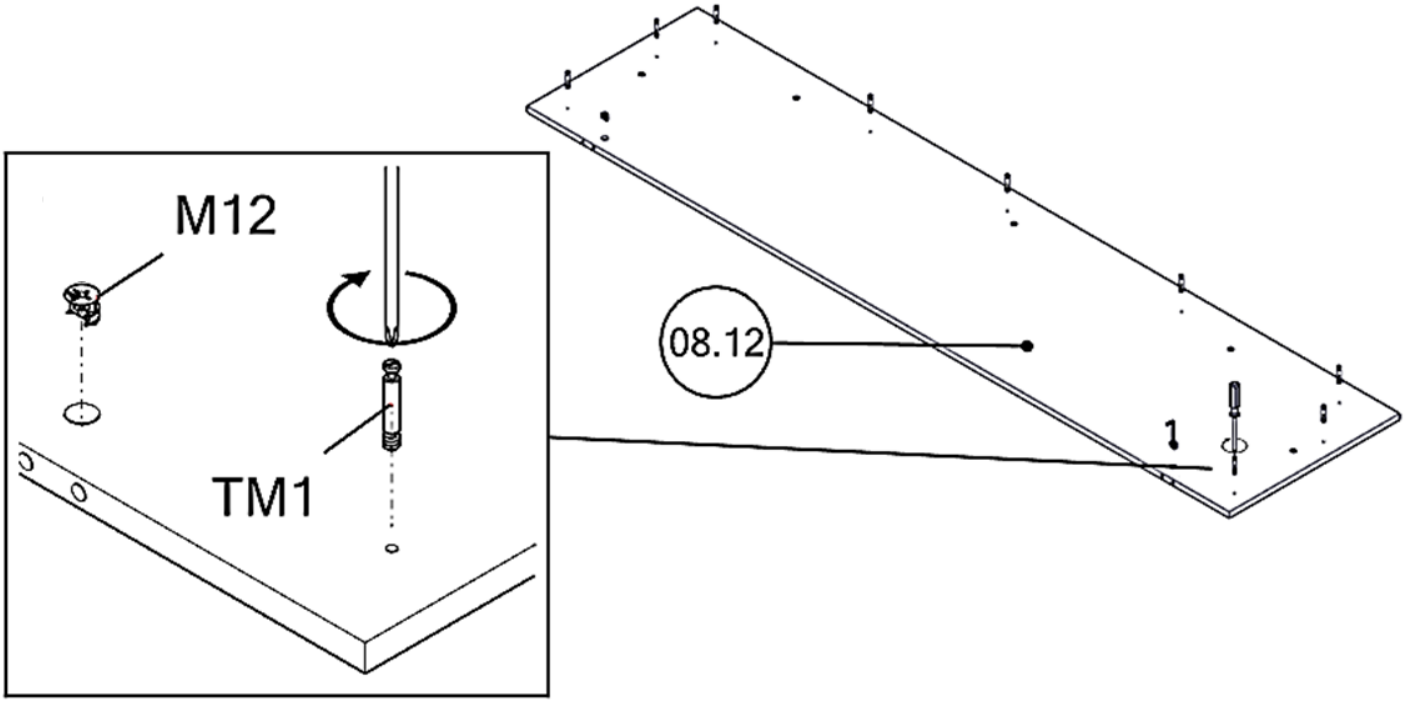

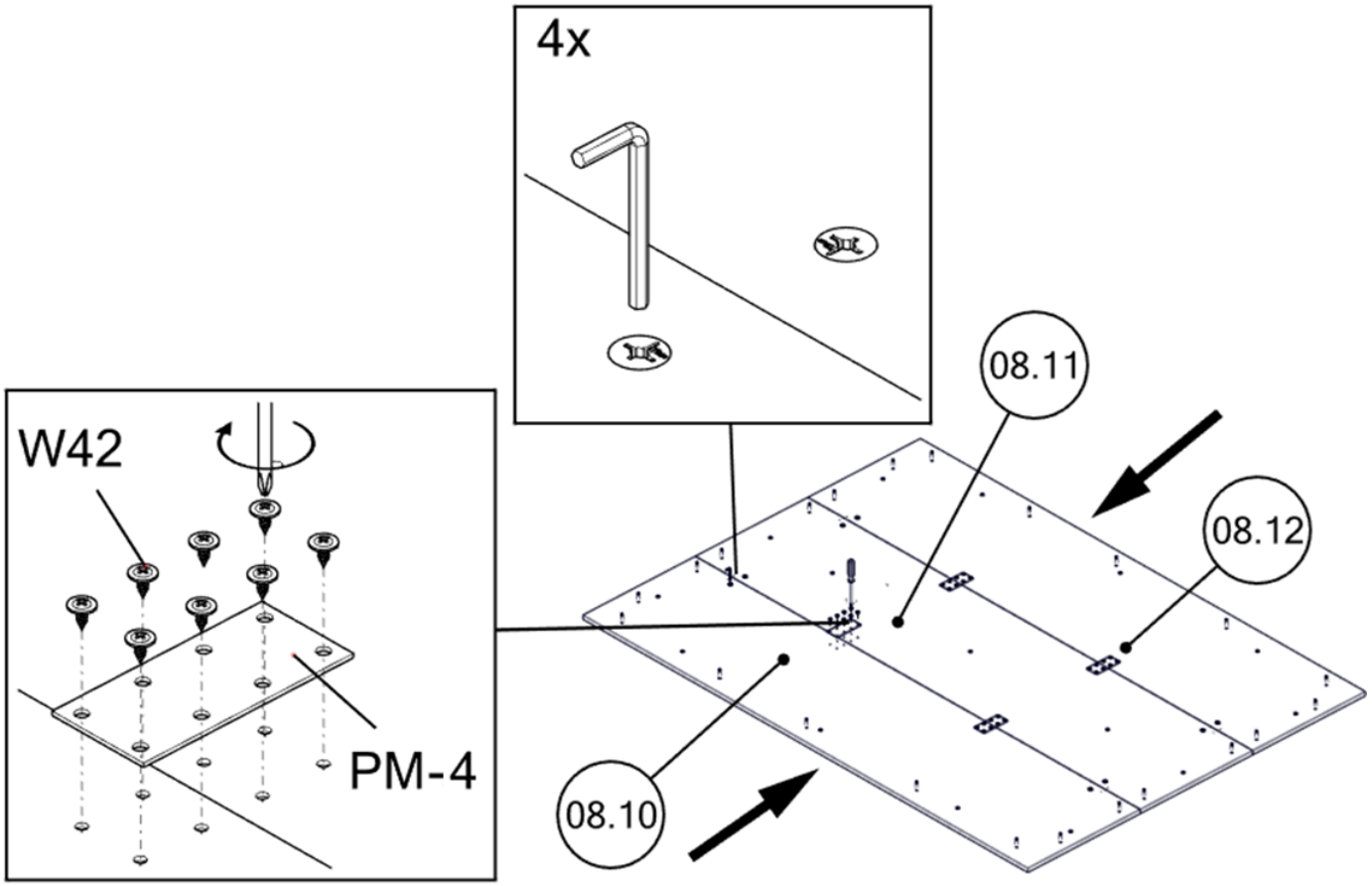

SMARTBett

Die Urheberrechte auf die Möbel sowie die Aufbauanleitung liegen bei dem Rechteinhaber bzw. der geschützten Marke SMARTBett GmbH. Es ist verboten Texte, Textausschnitte, Bilder oder Bildausschnitte dieser Anleitung ohne Erlaubnis zu kopieren oder zu verwenden. Eine absichtliche oder unbeabsichtigte Verletzung der Urheberrechte wird juristisch verfolgt. Max-Planck-Straße 5, 31228 Peine, Deutschland. T.: +49 (0)51766944000. Fax.: +49 (0)51766944004.
E-Mail: info@smartbett.com.

12

M12



22

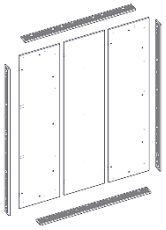

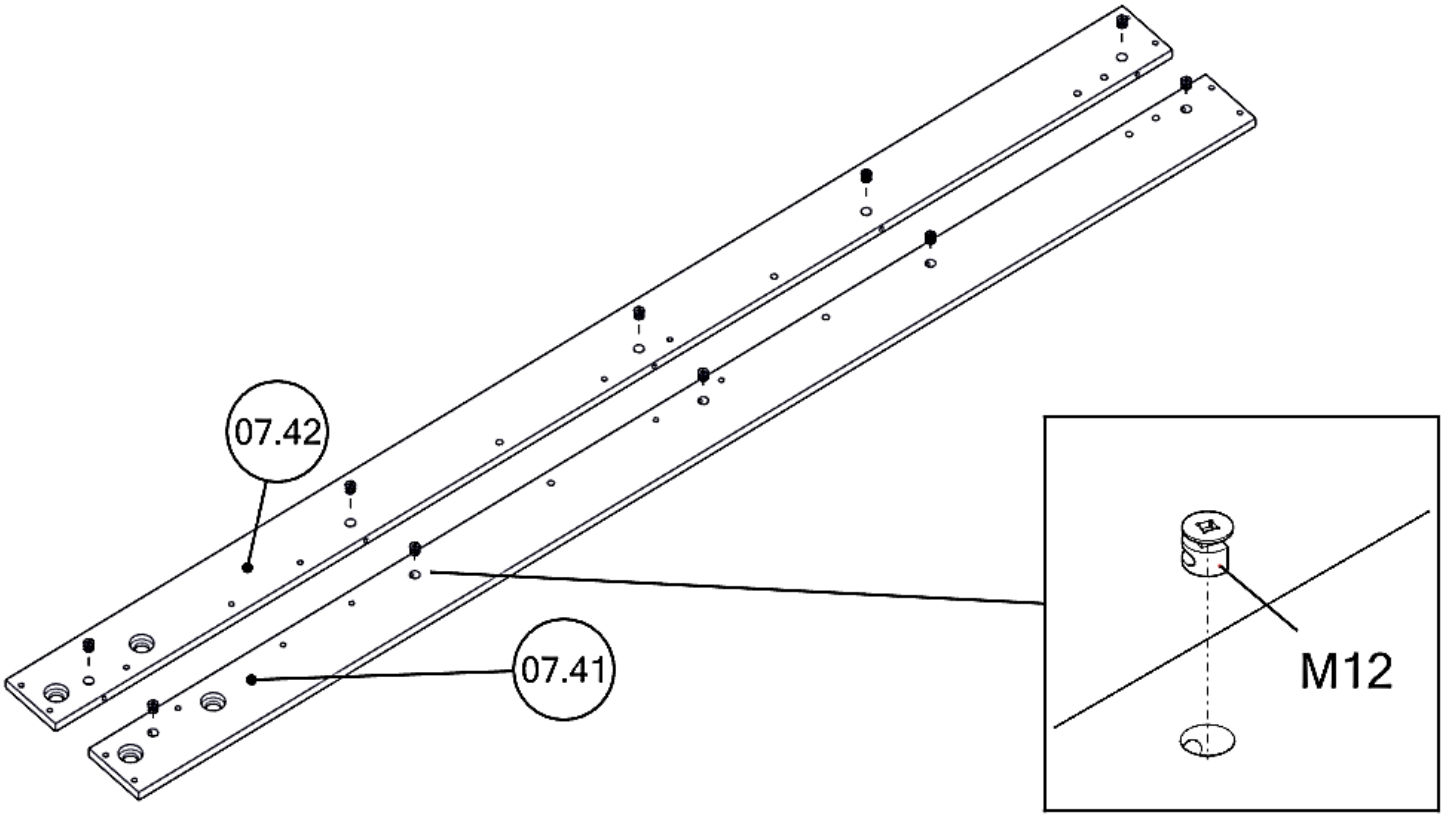

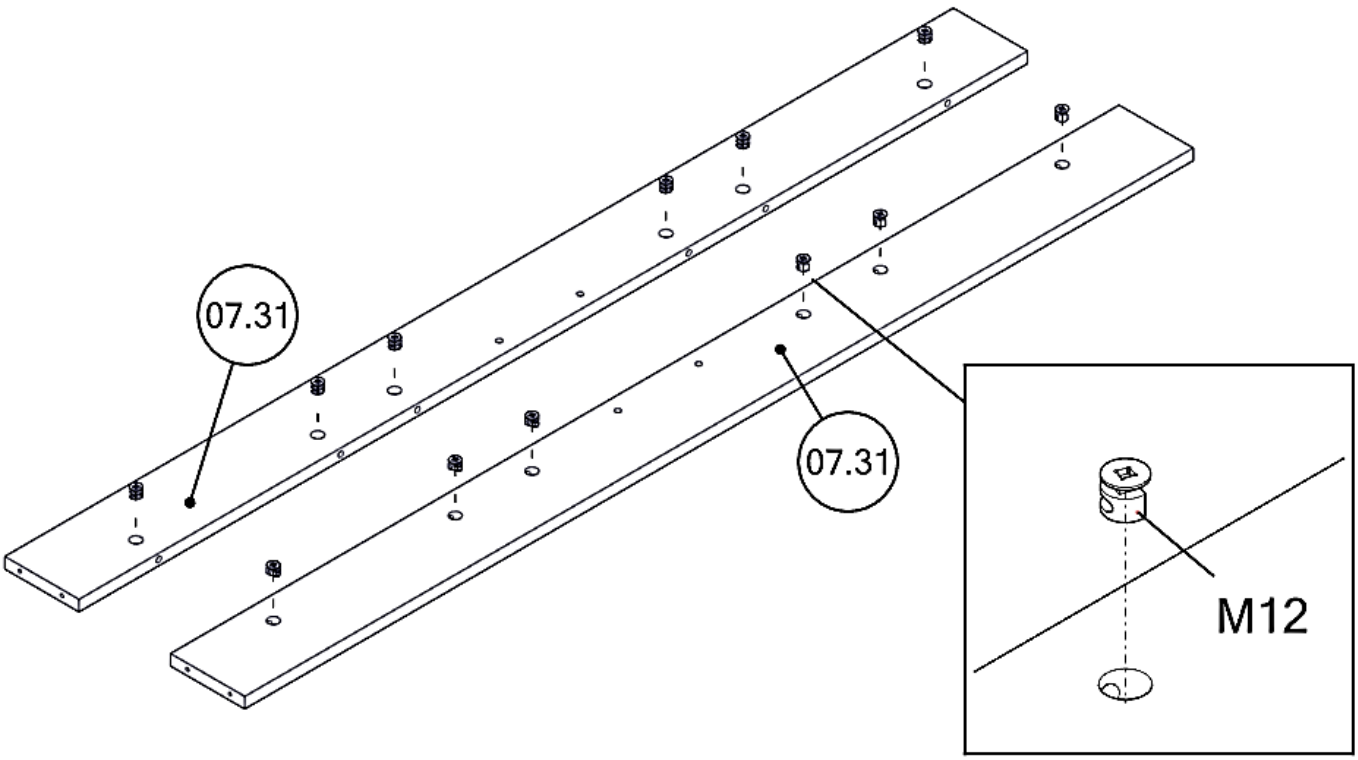

Die Urheberrechte auf die Möbel sowie die Aufbauanleitung liegen bei dem Rechteinhaber bzw. der geschützten Marke SMARTBett GmbH. Es ist verboten Texte, Textausschnitte, Bilder oder Bildausschnitte dieser Anleitung ohne Erlaubnis zu kopieren oder zu verwenden. Eine absichtliche oder unbeabsichtigte Verletzung der Urheberrechte wird juristisch verfolgt. Max-Planck-Straße 5, 31228 Peine, Deutschland. T.: +49 (0)51766944000. Fax.: +49 (0)51766944004. E-Mail: info@smartbett.com.

13

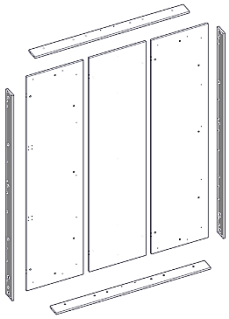

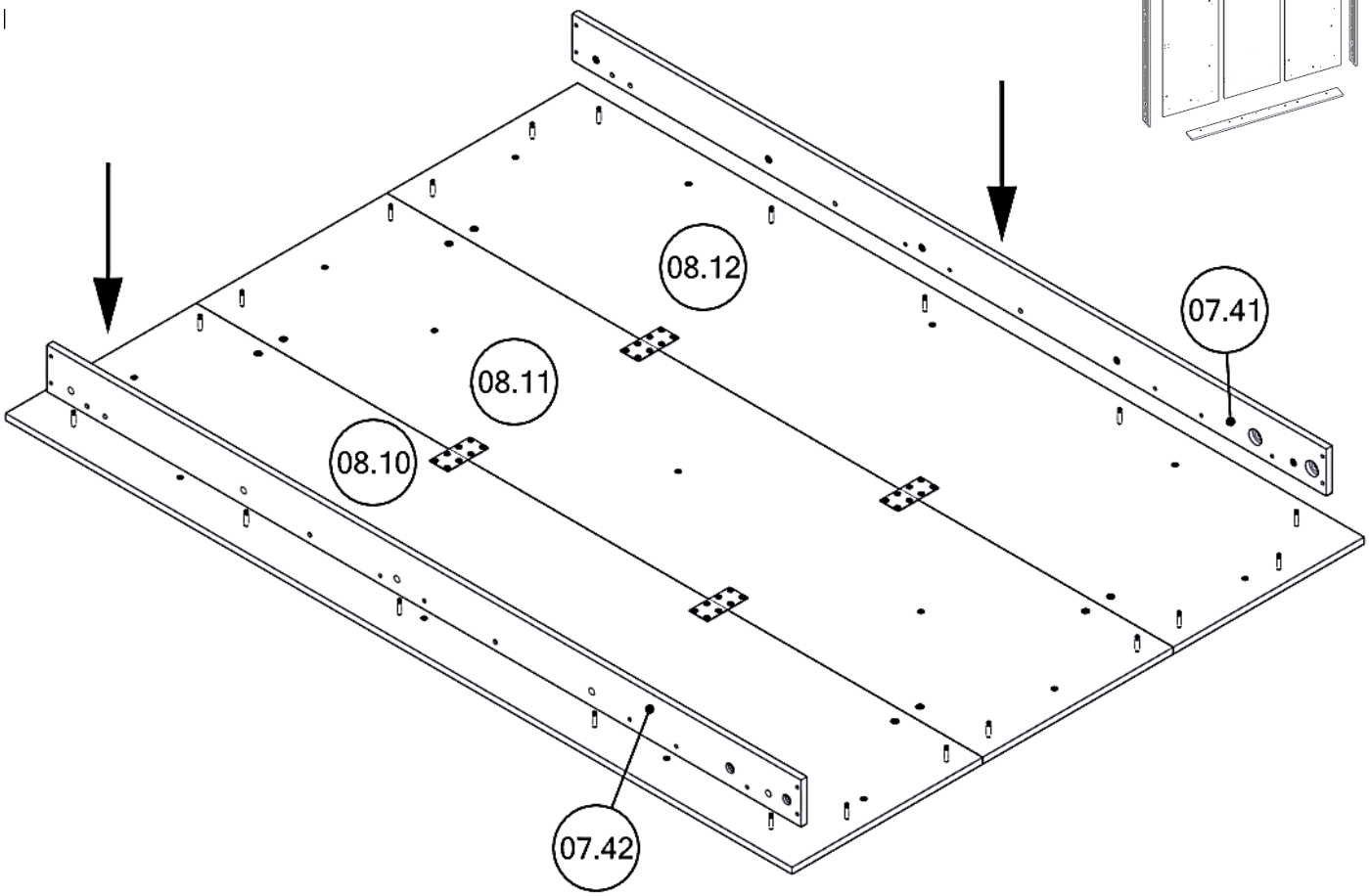

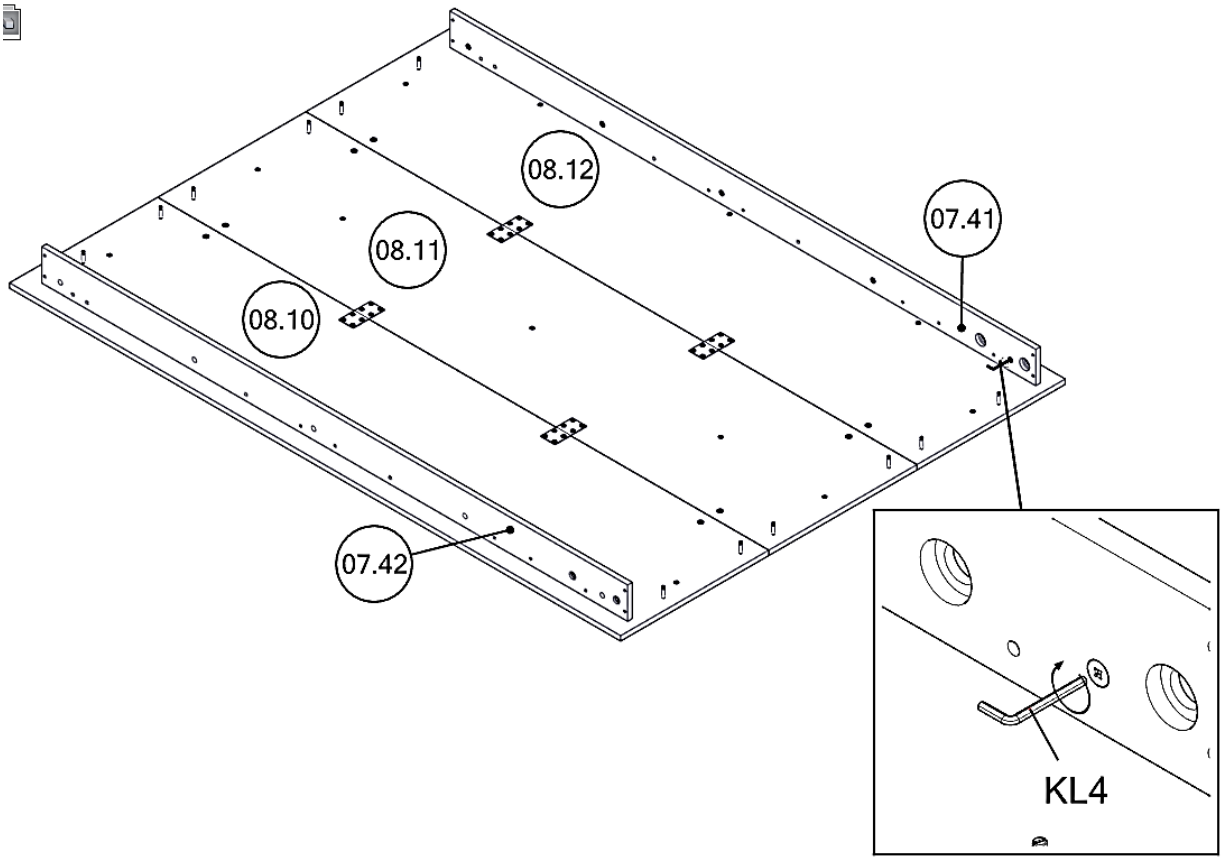

Die Urheberrechte auf die Möbel sowie die Aufbauanleitung liegen bei dem Rechteinhaber bzw. der geschützten Marke SMARTBett GmbH. Es ist verboten Texte, Textausschnitte, Bilder oder Bildausschnitte dieser Anleitung ohne Erlaubnis zu kopieren oder zu verwenden. Eine absichtliche oder unbeabsichtigte Verletzung der Urheberrechte wird juristisch verfolgt. Max-Planck-Straße 5, 31228 Peine, Deutschland. T.: +49 (0)51766944000. Fax.: +49 (0)51766944004. E-Mail: info@smartbett.com.

14

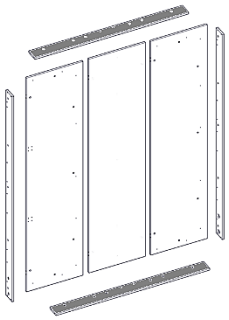

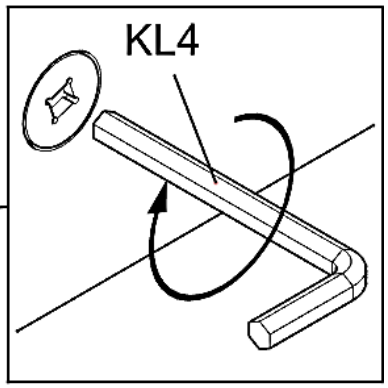

SMARTBett

Die Urheberrechte auf die Möbel sowie die Aufbauanleitung liegen bei dem Rechteinhaber bzw. der geschützten Marke SMARTBett GmbH. Es ist verboten Texte, Textausschnitte, Bilder oder Bildausschnitte dieser Anleitung ohne Erlaubnis zu kopieren oder zu verwenden. Eine absichtliche oder unbeabsichtigte Verletzung der Urheberrechte wird juristisch verfolgt. Max-Planck-Straße 5, 31228 Peine, Deutschland. T.: +49 (0)51766944000. Fax.: +49 (0)51766944004. E-Mail: info@smartbett.com.

15

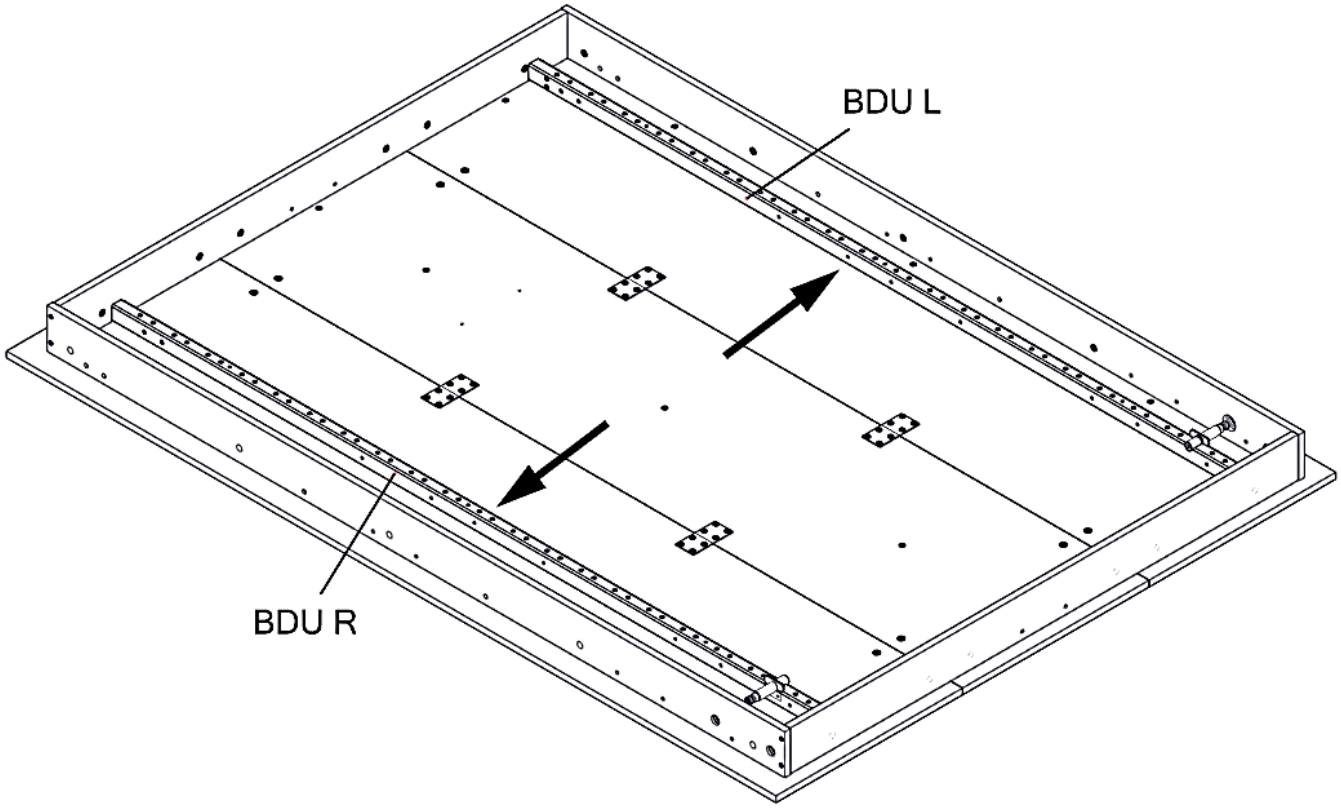

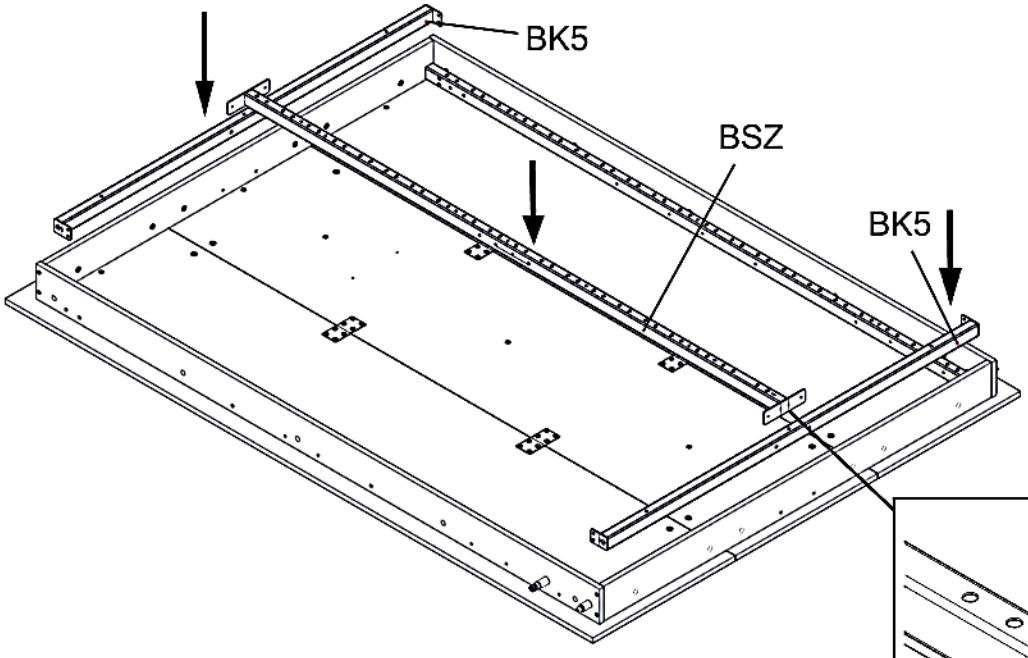

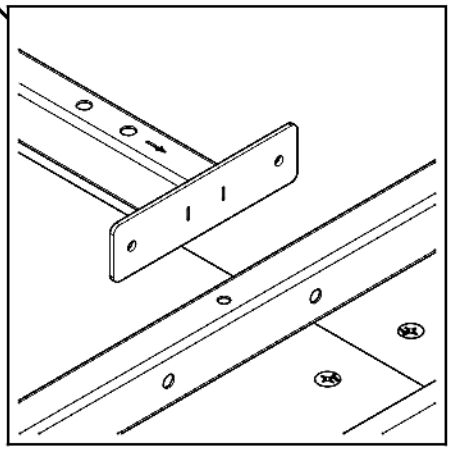

Die Urheberrechte auf die Möbel sowie die Aufbauanleitung liegen bei dem Rechteinhaber bzw. der geschützten Marke SMARTBett GmbH. Es ist verboten Texte, Textausschnitte, Bilder oder Bildausschnitte dieser Anleitung ohne Erlaubnis zu kopieren oder zu verwenden. Eine absichtliche oder unbeabsichtigte Verletzung der Urheberrechte wird juristisch verfolgt. Max-Planck-Straße 5, 31228 Peine, Deutschland. T.: +49 (0)51766944000. Fax.: +49 (0)51766944004. E-Mail: info@smartbett.com.

16

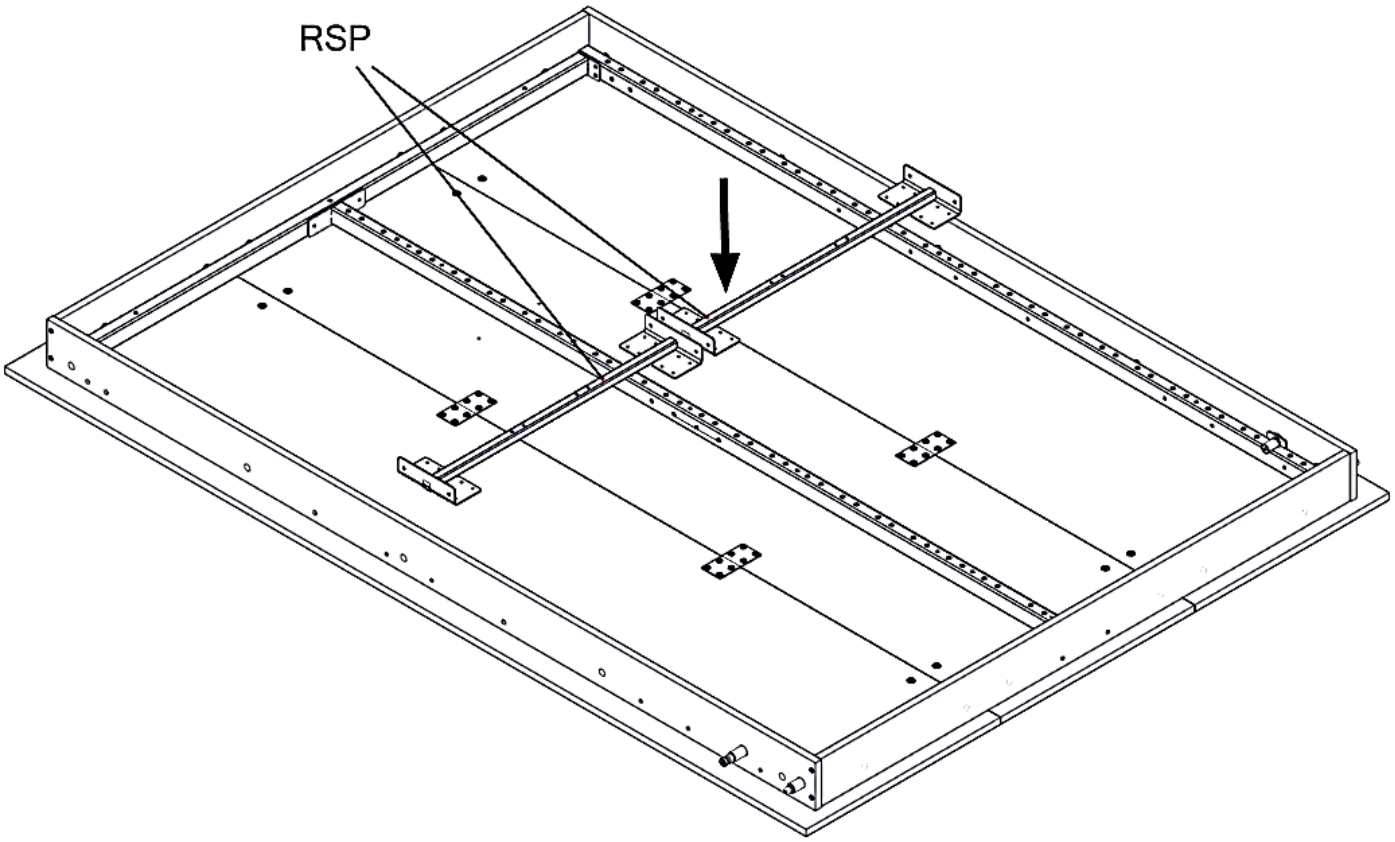

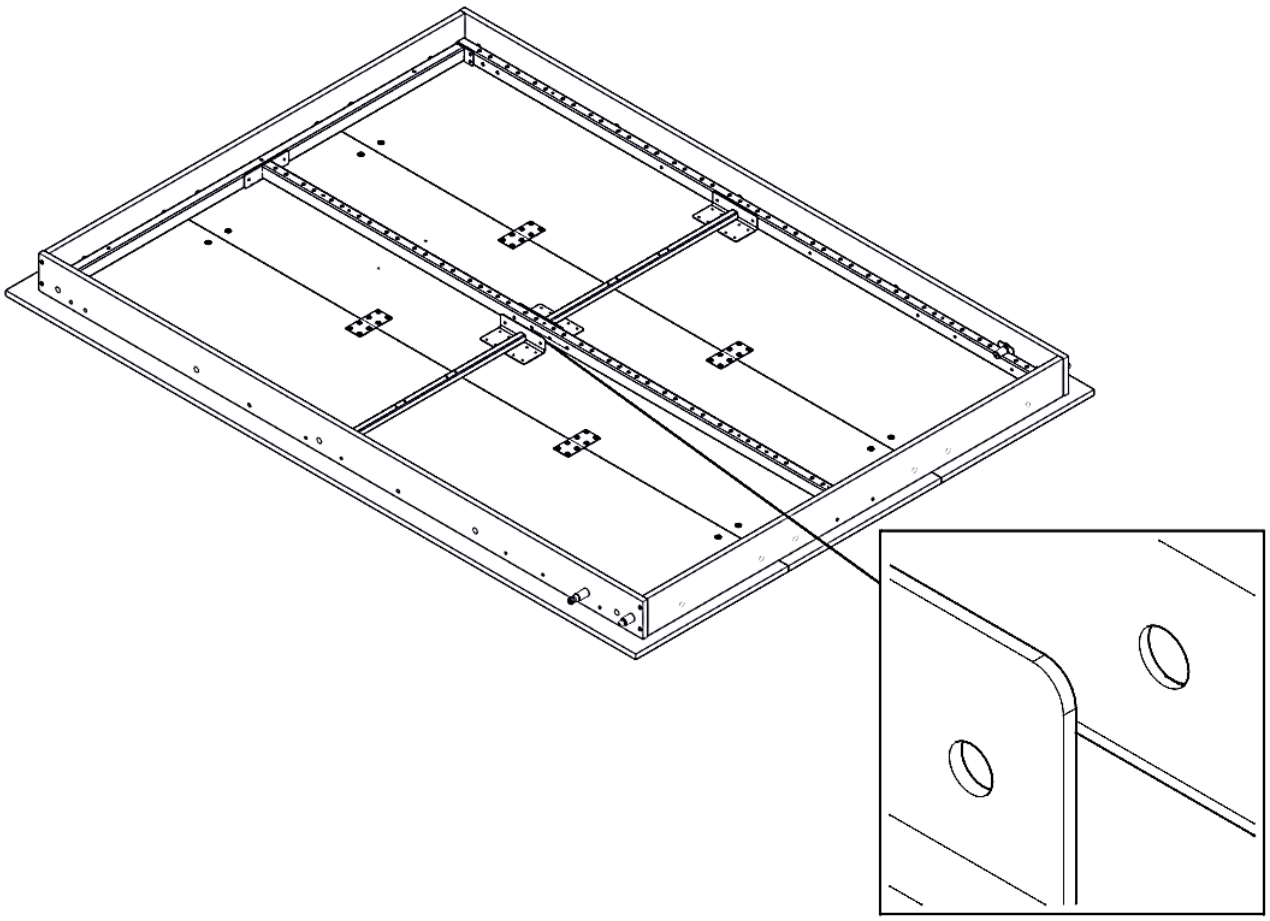

Die Urheberrechte auf die Möbel sowie die Aufbauanleitung liegen bei dem Rechteinhaber bzw. der geschützten Marke SMARTBett GmbH. Es ist verboten Texte, Textausschnitte, Bilder oder Bildausschnitte dieser Anleitung ohne Erlaubnis zu kopieren oder zu verwenden. Eine absichtliche oder unbeabsichtigte Verletzung der Urheberrechte wird juristisch verfolgt. Max-Planck-Straße 5, 31228 Peine, Deutschland. T.: +49 (0)51766944000. Fax.: +49 (0)51766944004. E-Mail: info@smartbett.com.

17

S61 M6x16  8	S65 M6x50  2	M6  20	P6  20
S6 M6x60  18	KL4  1	KP  1	

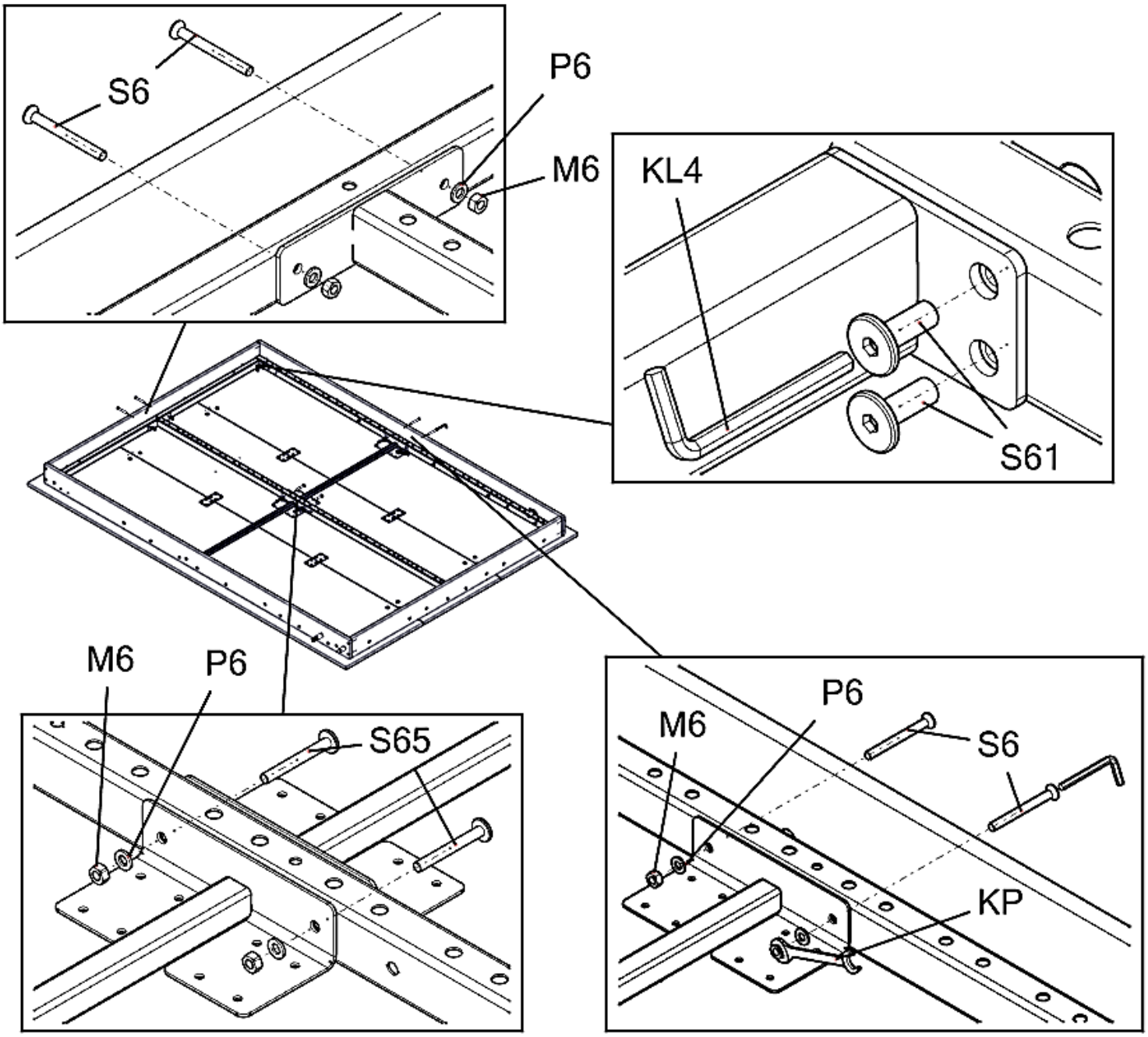

SMARTBett

Die Urheberrechte auf die Möbel sowie die Aufbauanleitung liegen bei dem Rechteinhaber bzw. der geschützten Marke SMARTBett GmbH. Es ist verboten Texte, Textausschnitte, Bilder oder Bildausschnitte dieser Anleitung ohne Erlaubnis zu kopieren oder zu verwenden. Eine absichtliche oder unbeabsichtigte Verletzung der Urheberrechte wird juristisch verfolgt. Max-Planck-Straße 5, 31228 Peine, Deutschland. T.: +49 (0)51766944000. Fax.: +49 (0)51766944004. E-Mail: info@smartbett.com.

18



KL4	KN2
 1	 6

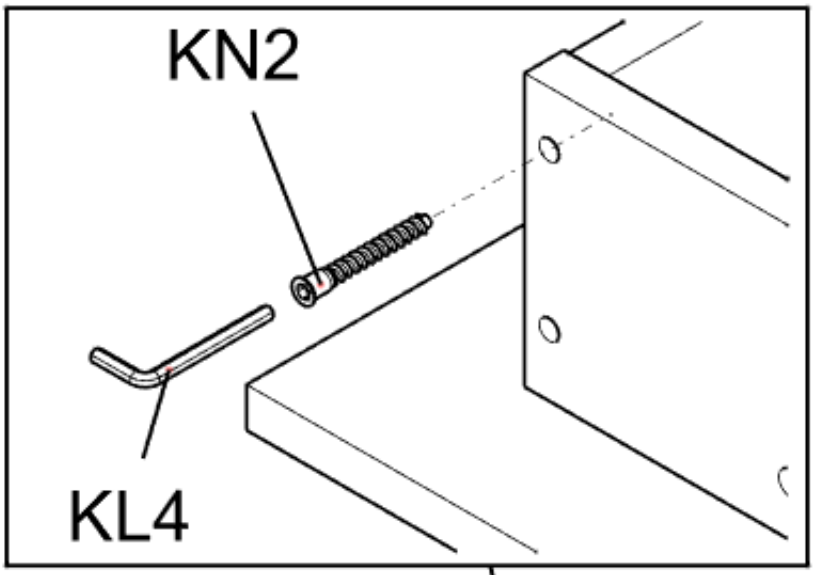

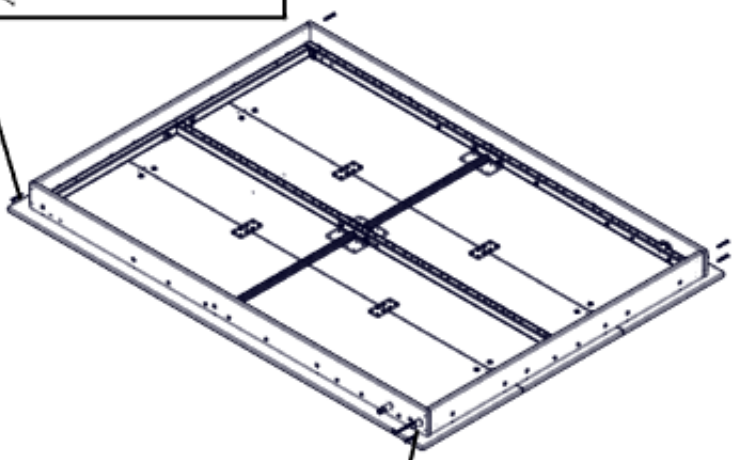

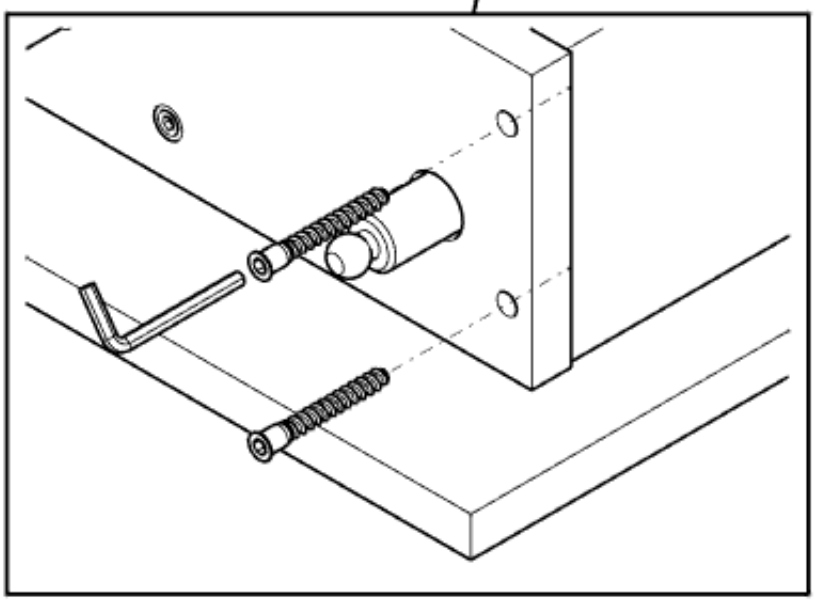

Die Urheberrechte auf die Möbel sowie die Aufbauanleitung liegen bei dem Rechteinhaber bzw. der geschützten Marke SMARTBett GmbH. Es ist verboten Texte, Textausschnitte, Bilder oder Bildausschnitte dieser Anleitung ohne Erlaubnis zu kopieren oder zu verwenden. Eine absichtliche oder unbeabsichtigte Verletzung der Urheberrechte wird juristisch verfolgt. Max-Planck-Straße 5, 31228 Peine, Deutschland. T.: +49 (0)51766944000. Fax.: +49 (0)51766944004. E-Mail: info@smartbett.com.

19

S65 M6x50	KL4
15	1

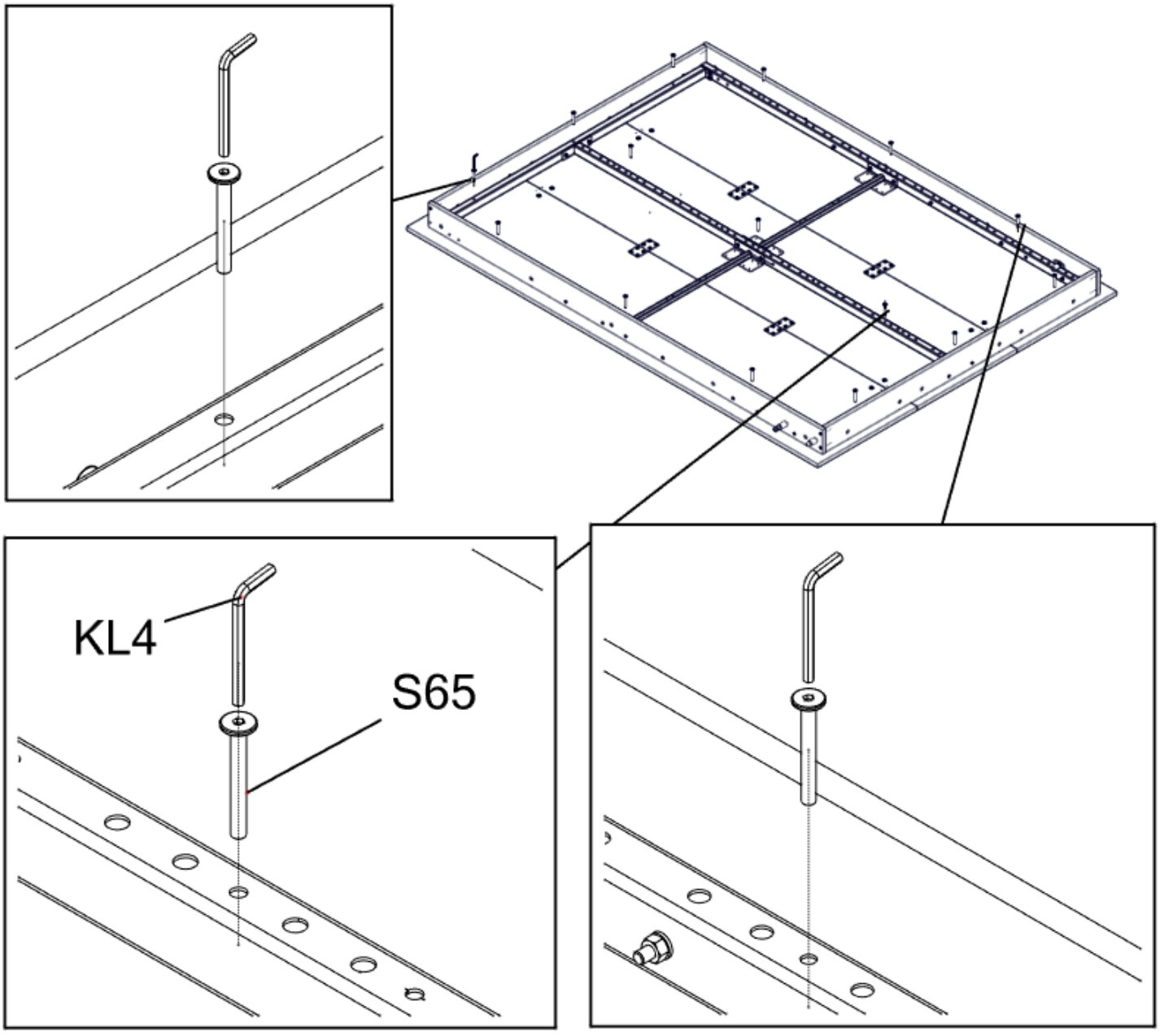

Die Urheberrechte auf die Möbel sowie die Aufbauanleitung liegen bei dem Rechteinhaber bzw. der geschützten Marke SMARTBett GmbH. Es ist verboten Texte, Textausschnitte, Bilder oder Bildausschnitte dieser Anleitung ohne Erlaubnis zu kopieren oder zu verwenden. Eine absichtliche oder unbeabsichtigte Verletzung der Urheberrechte wird juristisch verfolgt. Max-Planck-Straße 5, 31228 Peine, Deutschland. T.: +49 (0)51766944000. Fax.: +49 (0)51766944004. E-Mail: info@smartbett.com.

20





W42	4x14	W14	4x30
	16		4

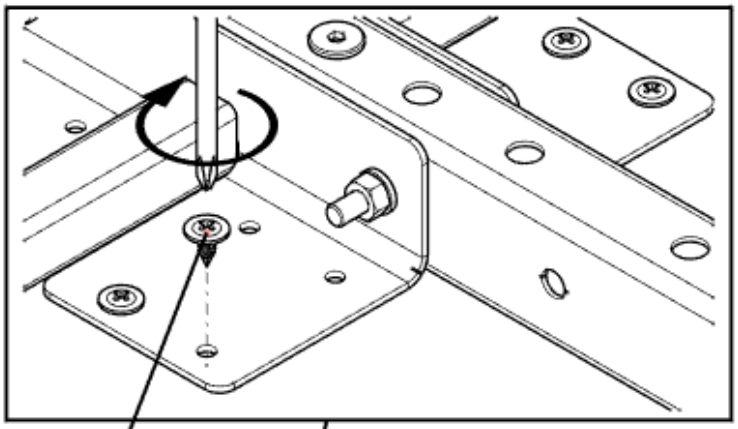

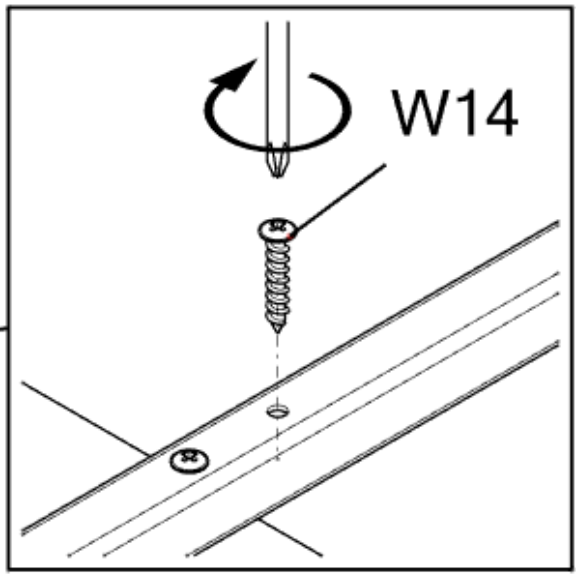

W42

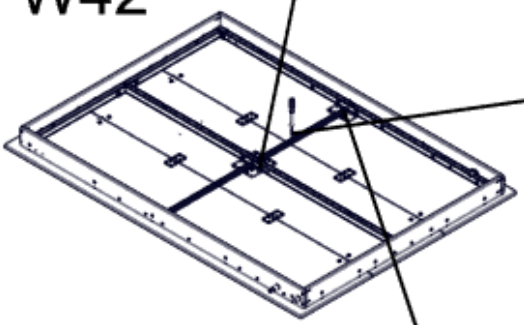

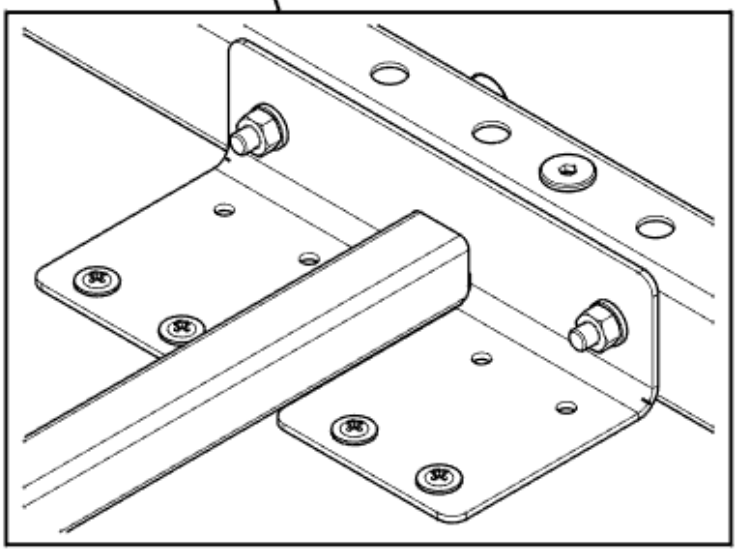

Die Urheberrechte auf die Möbel sowie die Aufbauanleitung liegen bei dem Rechteinhaber bzw. der geschützten Marke SMARTBett GmbH. Es ist verboten Texte, Textausschnitte, Bilder oder Bildausschnitte dieser Anleitung ohne Erlaubnis zu kopieren oder zu verwenden. Eine absichtliche oder unbeabsichtigte Verletzung der Urheberrechte wird juristisch verfolgt. Max-Planck-Straße 5, 31228 Peine, Deutschland. T.: +49 (0)51766944000. Fax.: +49 (0)51766944004. E-Mail: info@smartbett.com.

21

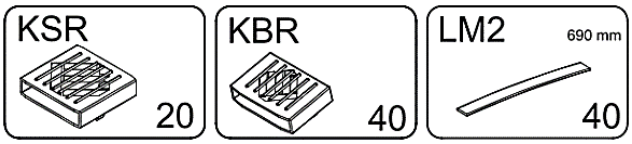

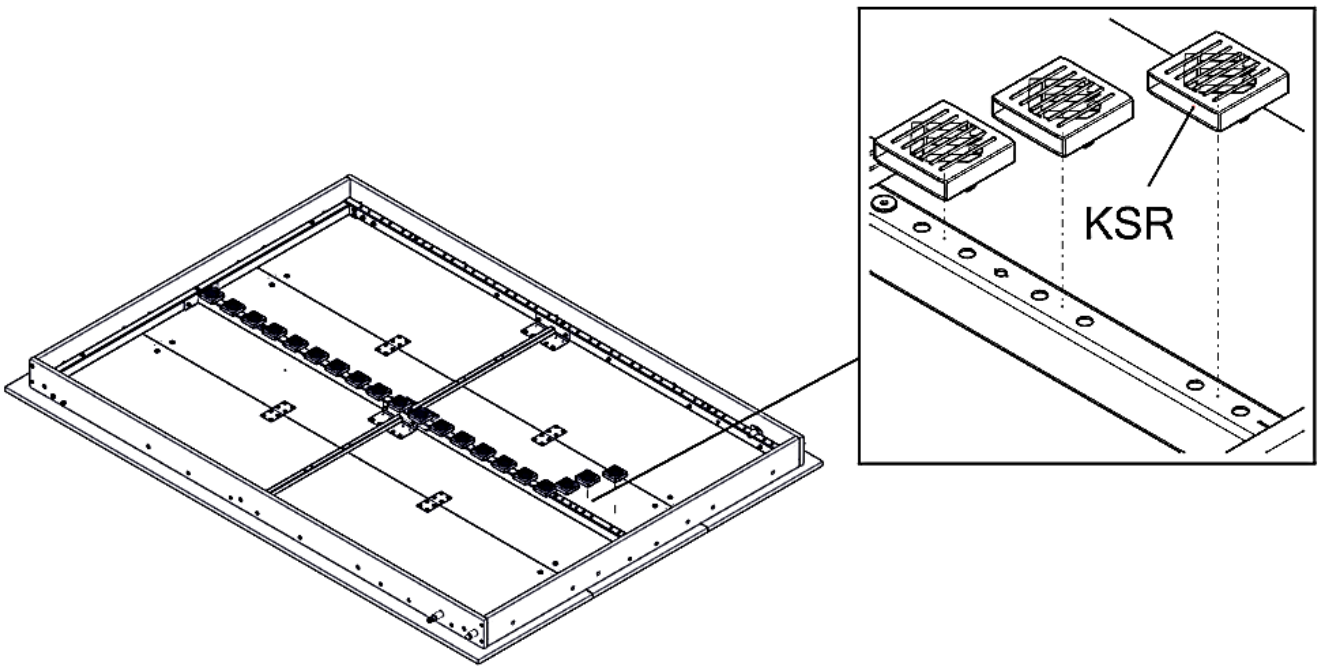

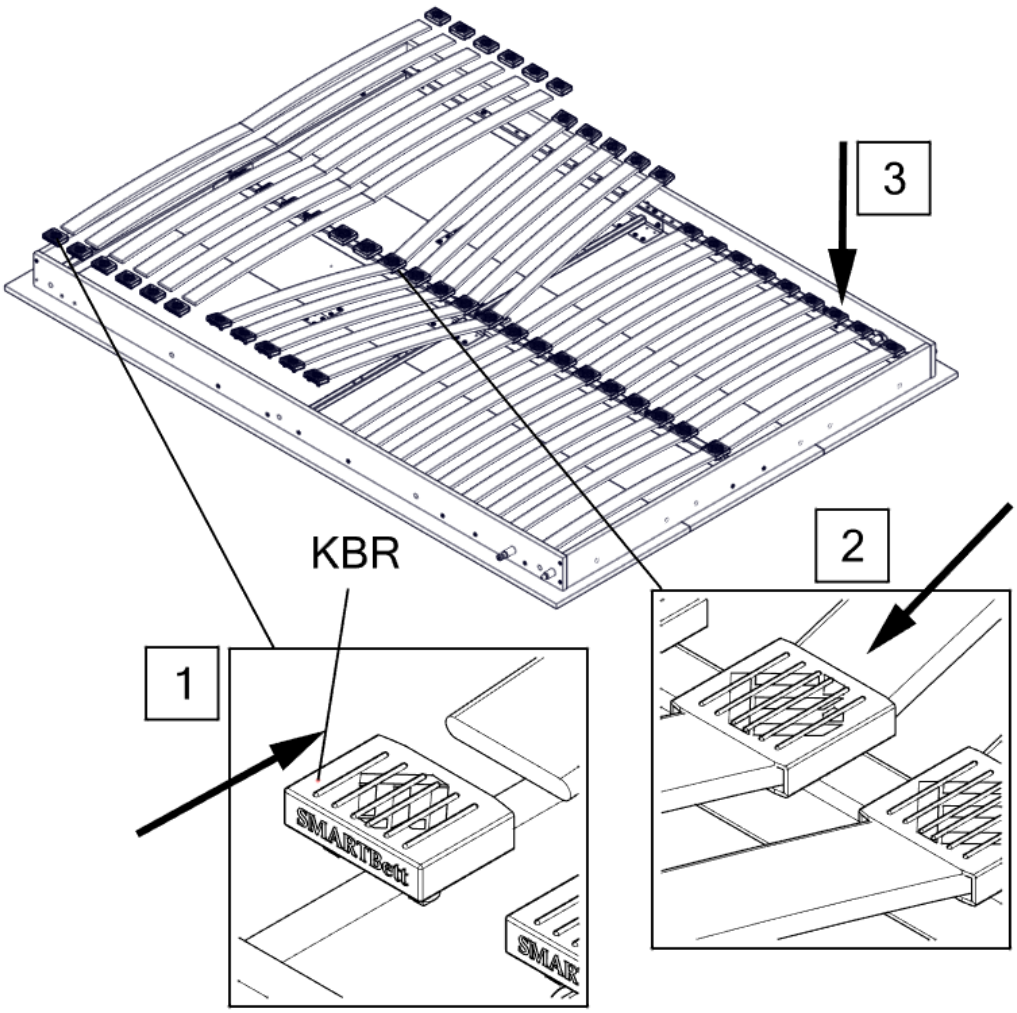

Die Urheberrechte auf die Möbel sowie die Aufbauanleitung liegen bei dem Rechteinhaber bzw. der geschützten Marke SMARTBett GmbH. Es ist verboten Texte, Textausschnitte, Bilder oder Bildausschnitte dieser Anleitung ohne Erlaubnis zu kopieren oder zu verwenden. Eine absichtliche oder unbeabsichtigte Verletzung der Urheberrechte wird juristisch verfolgt. Max-Planck-Straße 5, 31228 Peine, Deutschland. T.: +49 (0)51766944000. Fax.: +49 (0)51766944004. E-Mail: info@smartbett.com.

22

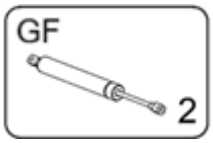

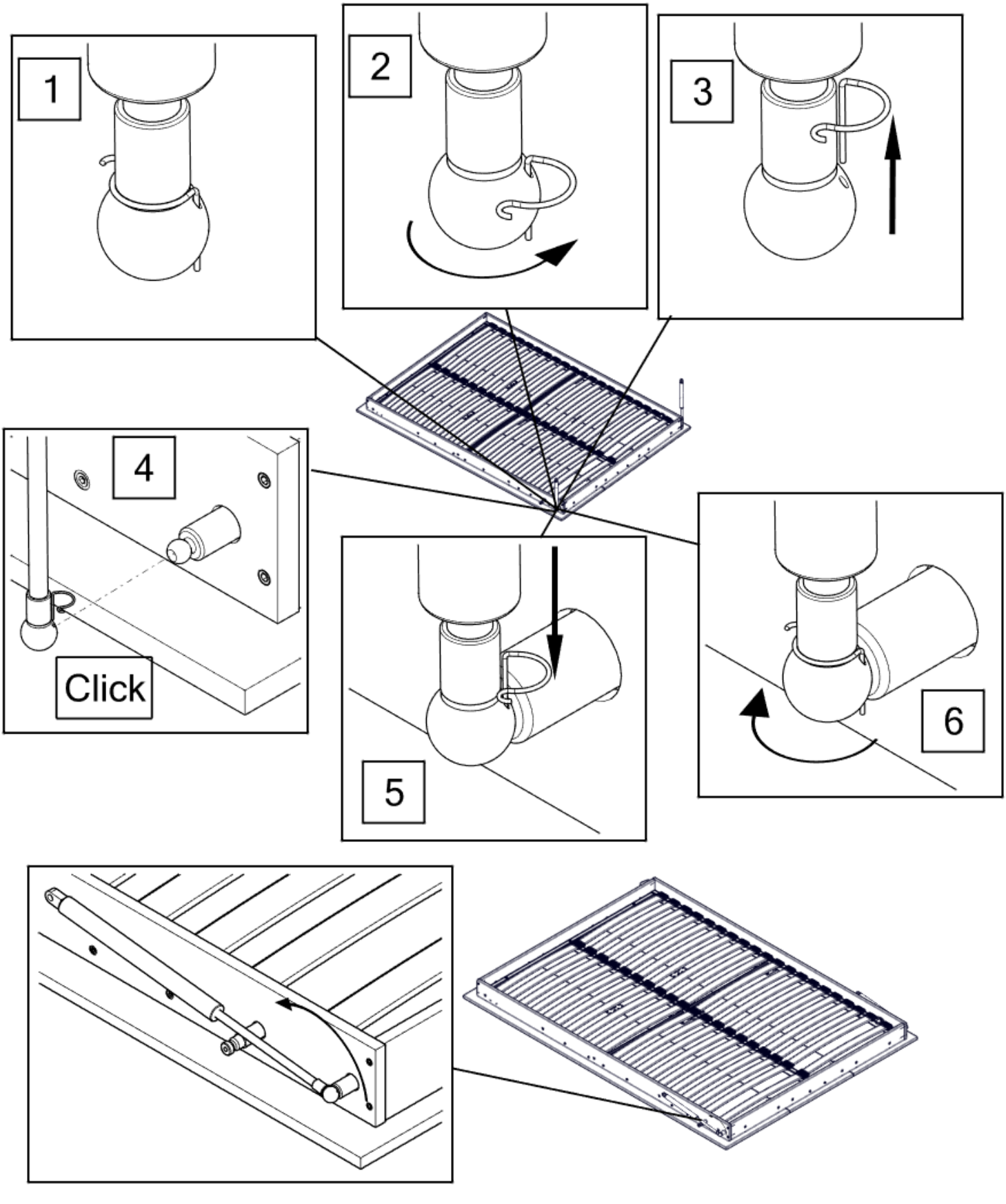

SMARTBett

Die Urheberrechte auf die Möbel sowie die Aufbauanleitung liegen bei dem Rechteinhaber bzw. der geschützten Marke SMARTBett GmbH. Es ist verboten Texte, Textausschnitte, Bilder oder Bildausschnitte dieser Anleitung ohne Erlaubnis zu kopieren oder zu verwenden. Eine absichtliche oder unbeabsichtigte Verletzung der Urheberrechte wird juristisch verfolgt. Max-Planck-Straße 5, 31228 Peine, Deutschland. T.: +49 (0)51766944000. Fax.: +49 (0)51766944004.
E-Mail: info@smartbett.com.

23



SMA	S67 M6x30	M6	P6
1	2	2	2

S43	UMR220
2	1

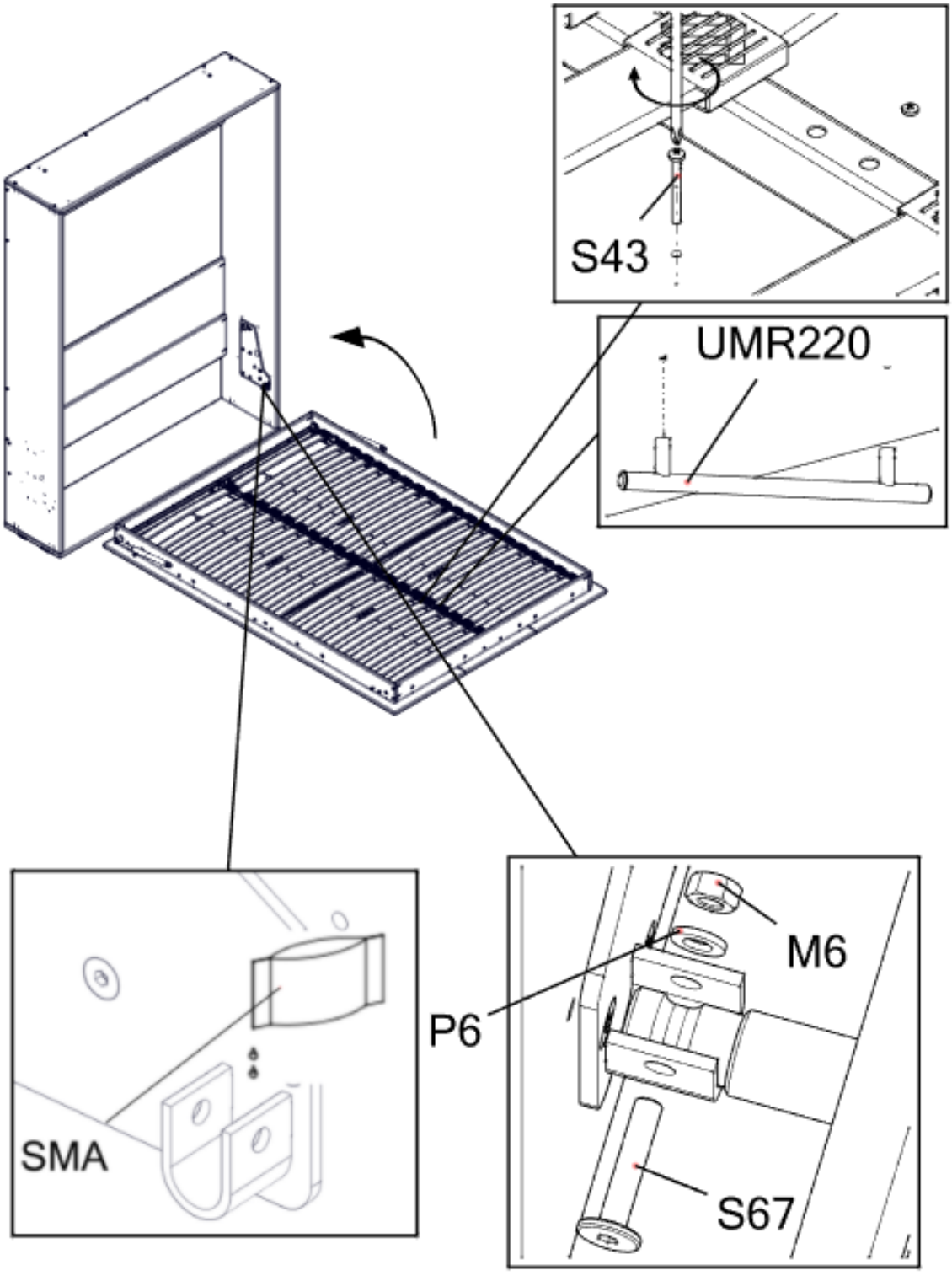

SMARTBett

Die Urheberrechte auf die Möbel sowie die Aufbauanleitung liegen bei dem Rechteinhaber bzw. der geschützten Marke SMARTBett GmbH. Es ist verboten Texte, Textausschnitte, Bilder oder Bildausschnitte dieser Anleitung ohne Erlaubnis zu kopieren oder zu verwenden. Eine absichtliche oder unbeabsichtigte Verletzung der Urheberrechte wird juristisch verfolgt. Max-Planck-Straße 5, 31228 Peine, Deutschland. T.: +49 (0)51766944000. Fax.: +49 (0)51766944004. E-Mail: info@smartbett.com.

24



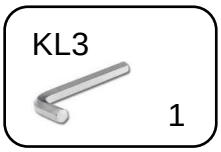



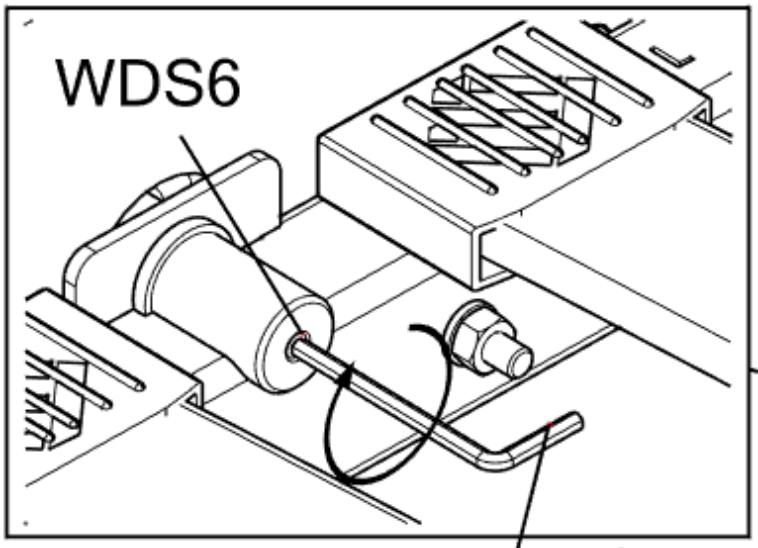

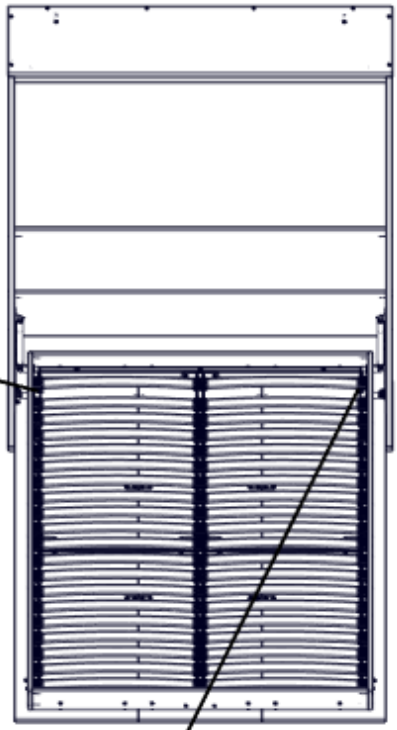

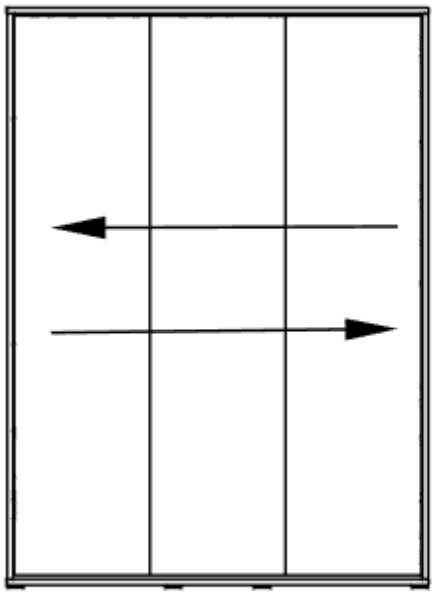

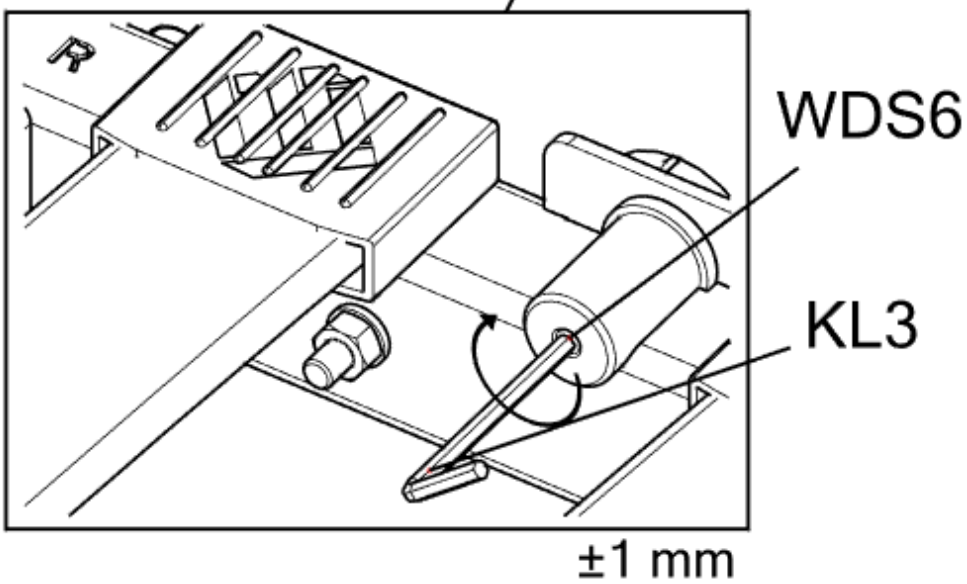

SMARTBett

Die Urheberrechte auf die Möbel sowie die Aufbauanleitung liegen bei dem Rechteinhaber bzw. der geschützten Marke SMARTBett GmbH. Es ist verboten Texte, Textausschnitte, Bilder oder Bildausschnitte dieser Anleitung ohne Erlaubnis zu kopieren oder zu verwenden. Eine absichtliche oder unbeabsichtigte Verletzung der Urheberrechte wird juristisch verfolgt. Max-Planck-Straße 5, 31228 Peine, Deutschland. T.: +49 (0)51766944000. Fax.: +49 (0)51766944004. E-Mail: info@smartbett.com.

25



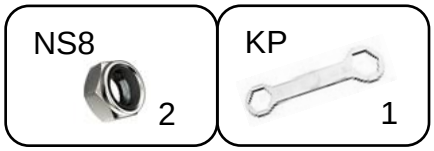

4

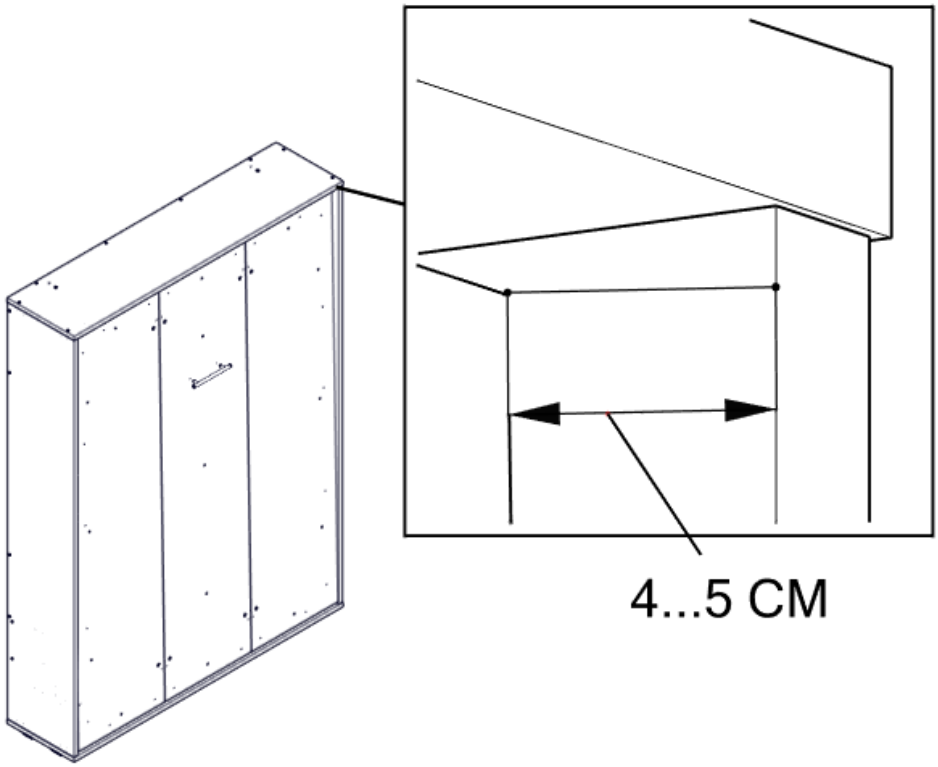

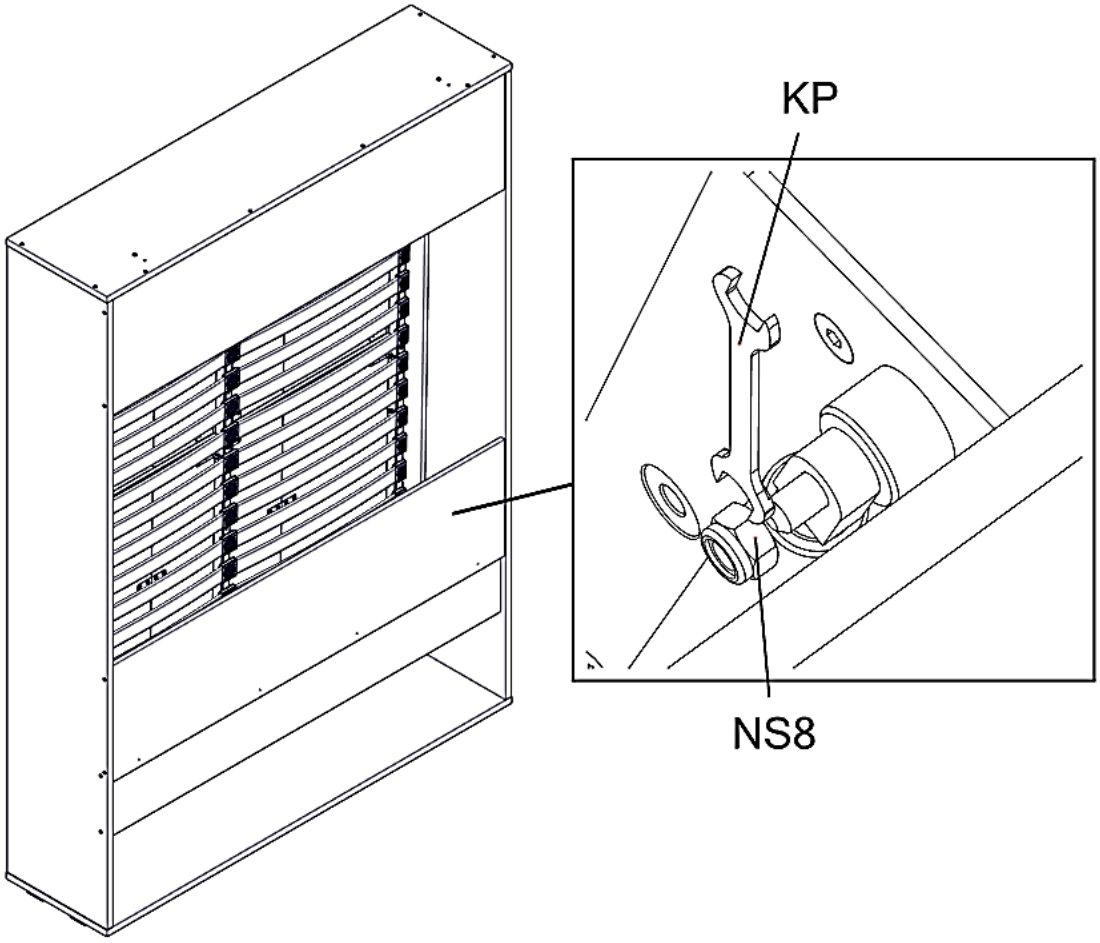

SMARTBett

Die Urheberrechte auf die Möbel sowie die Aufbauanleitung liegen bei dem Rechteinhaber bzw. der geschützten Marke SMARTBett GmbH. Es ist verboten Texte, Textausschnitte, Bilder oder Bildausschnitte dieser Anleitung ohne Erlaubnis zu kopieren oder zu verwenden. Eine absichtliche oder unbeabsichtigte Verletzung der Urheberrechte wird juristisch verfolgt. Max-Planck-Straße 5, 31228 Peine, Deutschland. T.: +49 (0)51766944000. Fax.: +49 (0)51766944004.
E-Mail: info@smartbett.com.

26



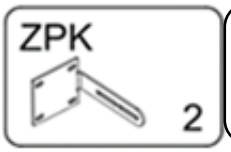

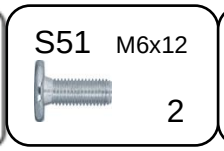

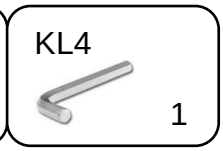

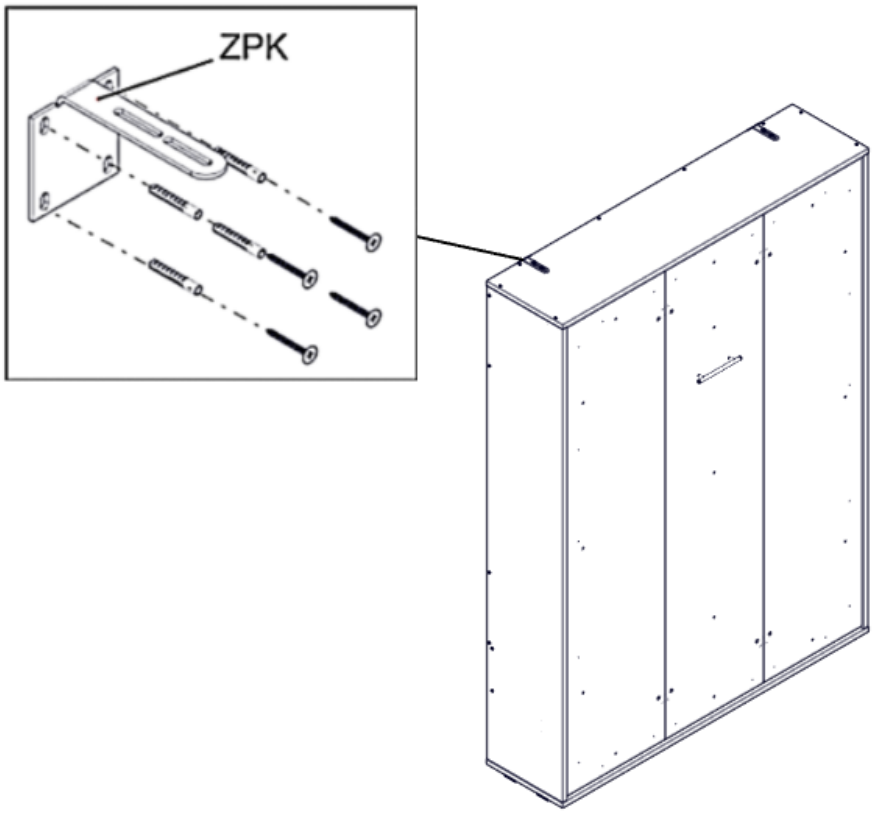

5

6

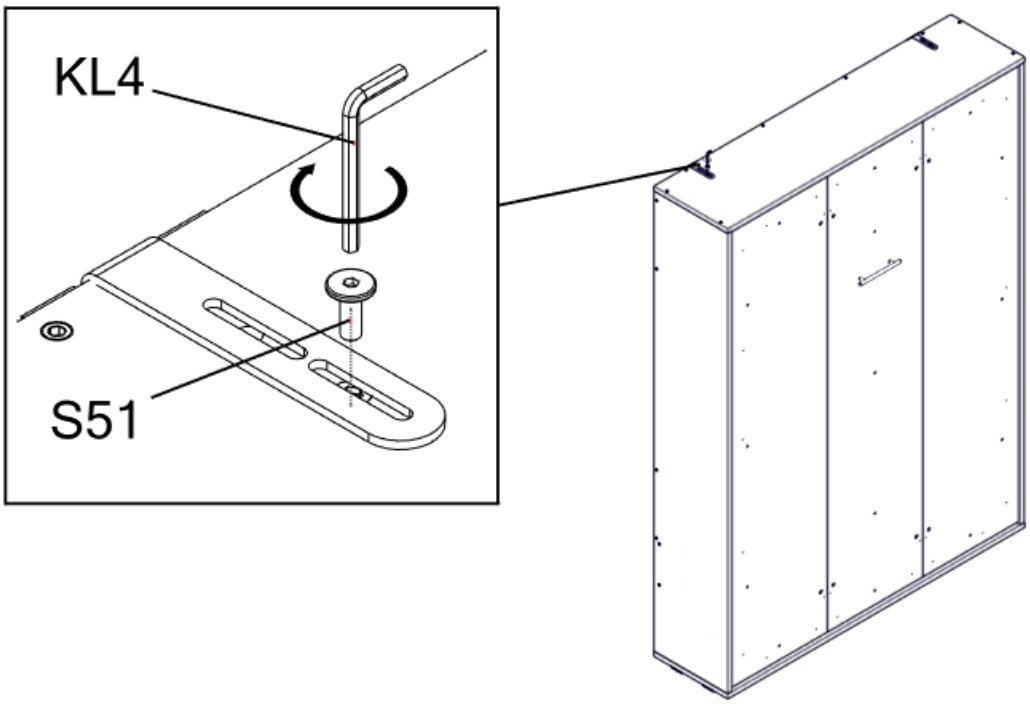

SMARTBett

Die Urheberrechte auf die Möbel sowie die Aufbauanleitung liegen bei dem Rechteinhaber bzw. der geschützten Marke SMARTBett GmbH. Es ist verboten Texte, Textausschnitte, Bilder oder Bildausschnitte dieser Anleitung ohne Erlaubnis zu kopieren oder zu verwenden. Eine absichtliche oder unbeabsichtigte Verletzung der Urheberrechte wird juristisch verfolgt. Max-Planck-Straße 5, 31228 Peine, Deutschland. T.: +49 (0)51766944000. Fax.: +49 (0)51766944004.
E-Mail: info@smartbett.com.

27



KL4	S10 M6x35	M6
1	2	2

P6	KP
2	1

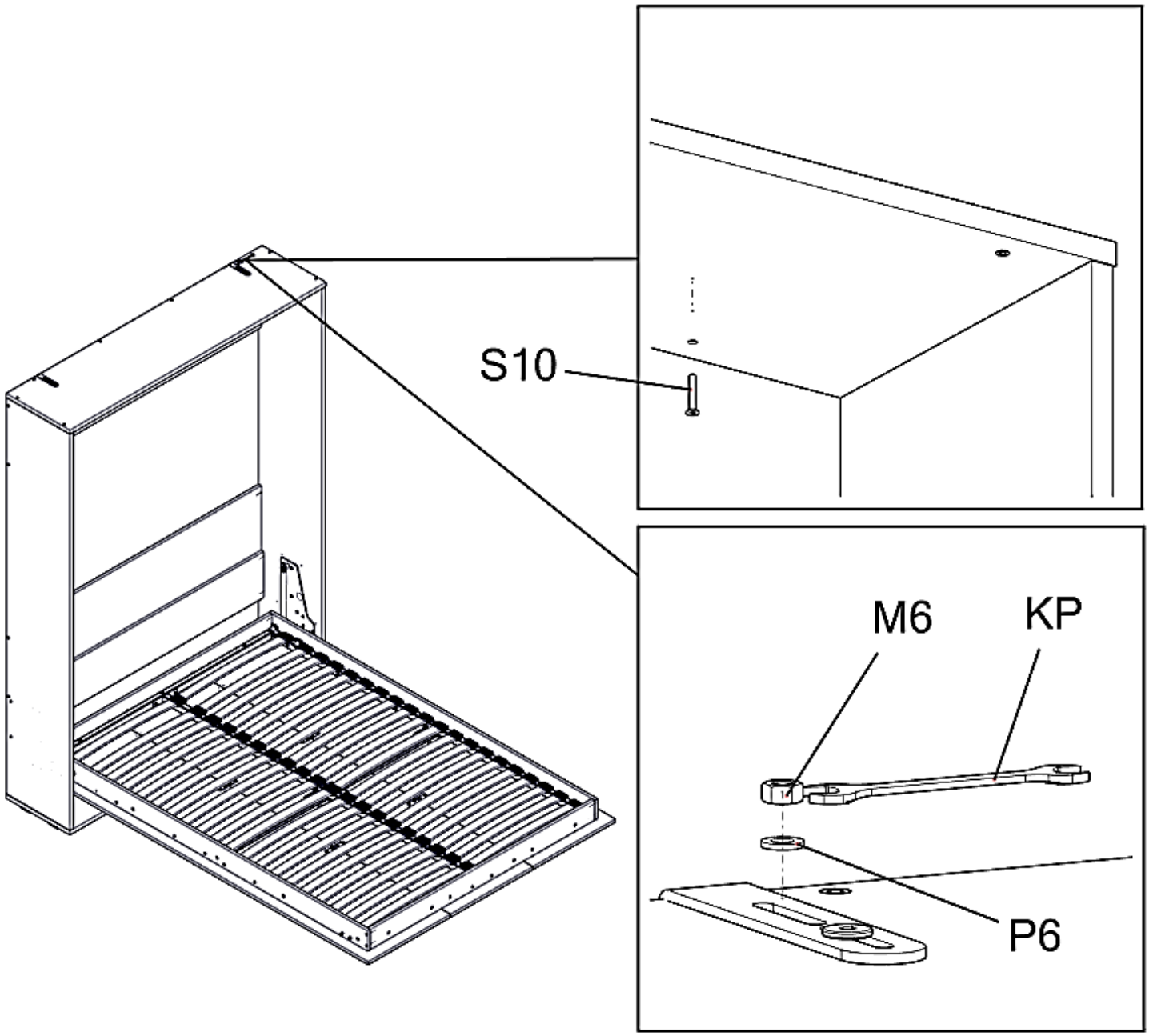

Die Urheberrechte auf die Möbel sowie die Aufbauanleitung liegen bei dem Rechteinhaber bzw. der geschützten Marke SMARTBett GmbH. Es ist verboten Texte, Textausschnitte, Bilder oder Bildausschnitte dieser Anleitung ohne Erlaubnis zu kopieren oder zu verwenden. Eine absichtliche oder unbeabsichtigte Verletzung der Urheberrechte wird juristisch verfolgt. Max-Planck-Straße 5, 31228 Peine, Deutschland. T.: +49 (0)51766944000. Fax.: +49 (0)51766944004. E-Mail: info@smartbett.com.

28

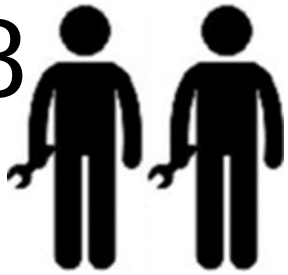

S7 M8x60  2	S92 M8x65 	KN2 	KP  1	KL6  1
KL4  1	PZG.M8  2	M8  6	P8  4	NBML/NBMR  1
RB2 				

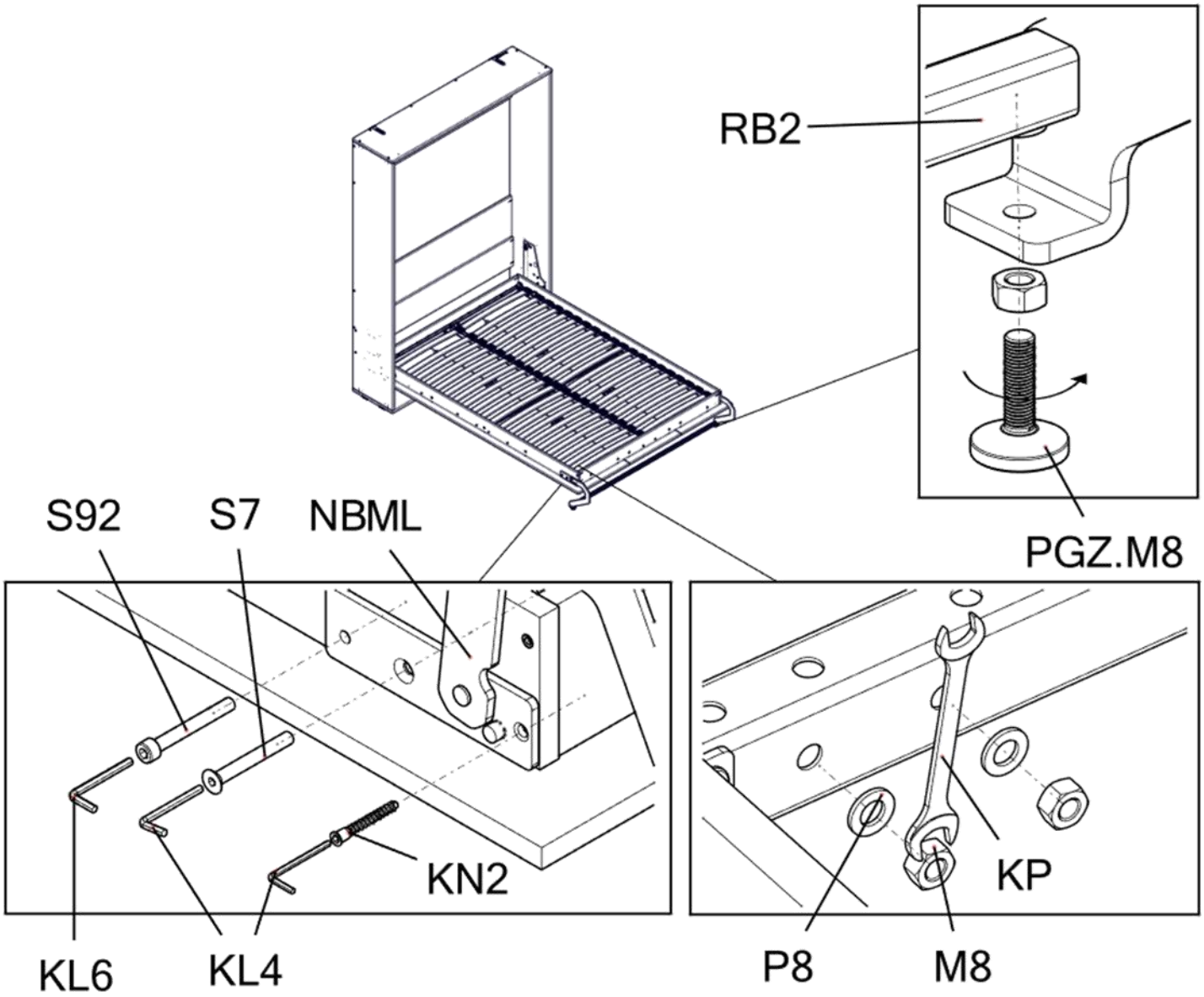

SMARTBett

Die Urheberrechte auf die Möbel sowie die Aufbauanleitung liegen bei dem Rechteinhaber bzw. der geschützten Marke SMARTBett GmbH. Es ist verboten Texte, Textausschnitte, Bilder oder Bildausschnitte dieser Anleitung ohne Erlaubnis zu kopieren oder zu verwenden. Eine absichtliche oder unbeabsichtigte Verletzung der Urheberrechte wird juristisch verfolgt. Max-Planck-Straße 5, 31228 Peine, Deutschland. T.: +49 (0)51766944000. Fax.: +49 (0)51766944004.
E-Mail: info@smartbett.com.

29

W42 4x14	KM	PAS
4	2	2

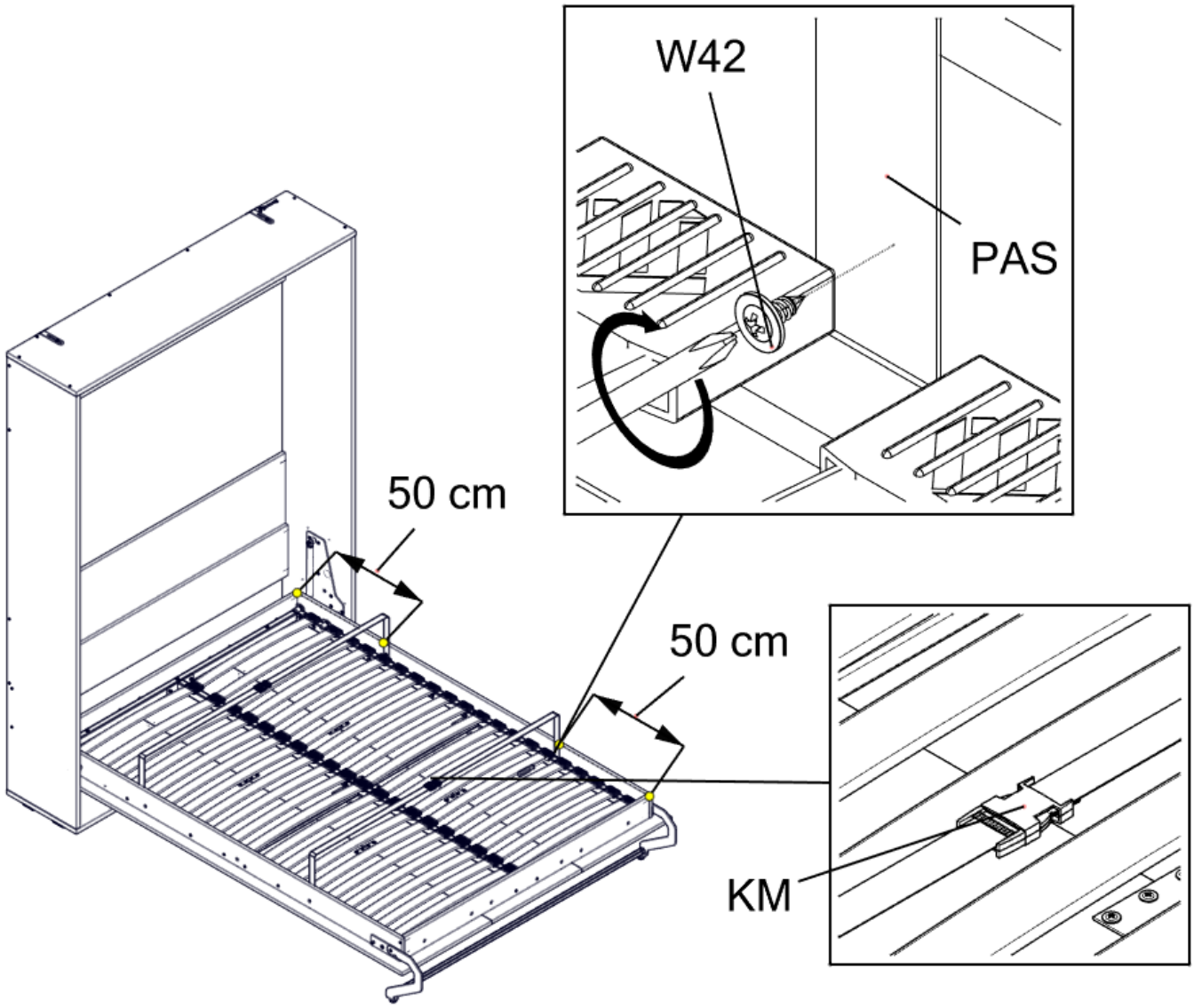

SMARTBett

Die Urheberrechte auf die Möbel sowie die Aufbauanleitung liegen bei dem Rechteinhaber bzw. der geschützten Marke SMARTBett GmbH. Es ist verboten Texte, Textausschnitte, Bilder oder Bildausschnitte dieser Anleitung ohne Erlaubnis zu kopieren oder zu verwenden. Eine absichtliche oder unbeabsichtigte Verletzung der Urheberrechte wird juristisch verfolgt. Max-Planck-Straße 5, 31228 Peine, Deutschland. T.: +49 (0)51766944000. Fax.: +49 (0)51766944004.
E-Mail: info@smartbett.com.

30

H20 18

H14 18

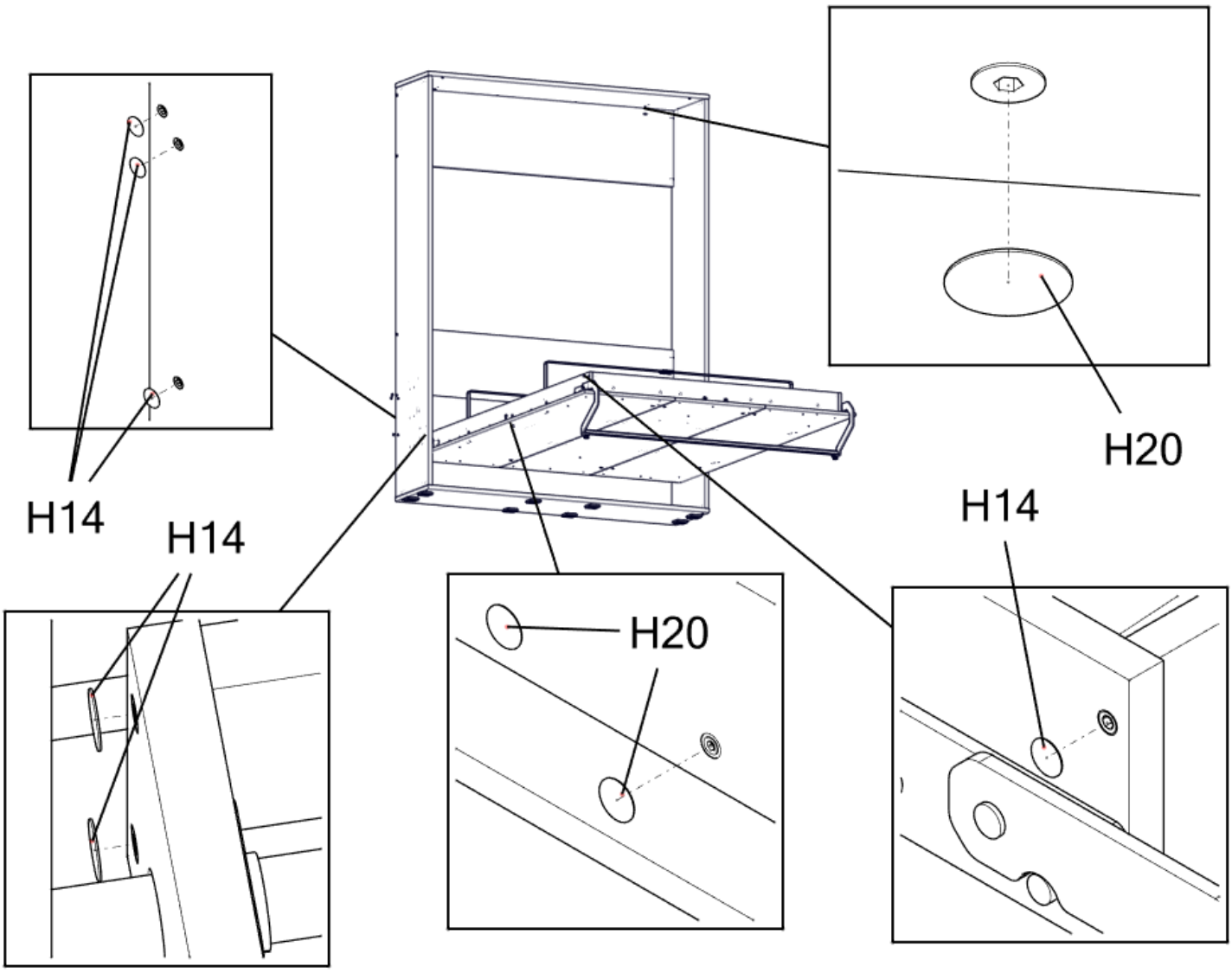

SMARTBett

Die Urheberrechte auf die Möbel sowie die Aufbauanleitung liegen bei dem Rechteinhaber bzw. der geschützten Marke SMARTBett GmbH. Es ist verboten Texte, Textausschnitte, Bilder oder Bildausschnitte dieser Anleitung ohne Erlaubnis zu kopieren oder zu verwenden. Eine absichtliche oder unbeabsichtigte Verletzung der Urheberrechte wird juristisch verfolgt. Max-Planck-Straße 5, 31228 Peine, Deutschland. T.: +49 (0)51766944000. Fax.: +49 (0)51766944004.
E-Mail: info@smartbett.com.

31



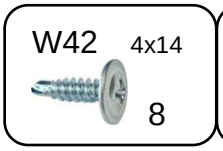

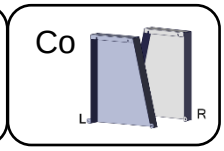

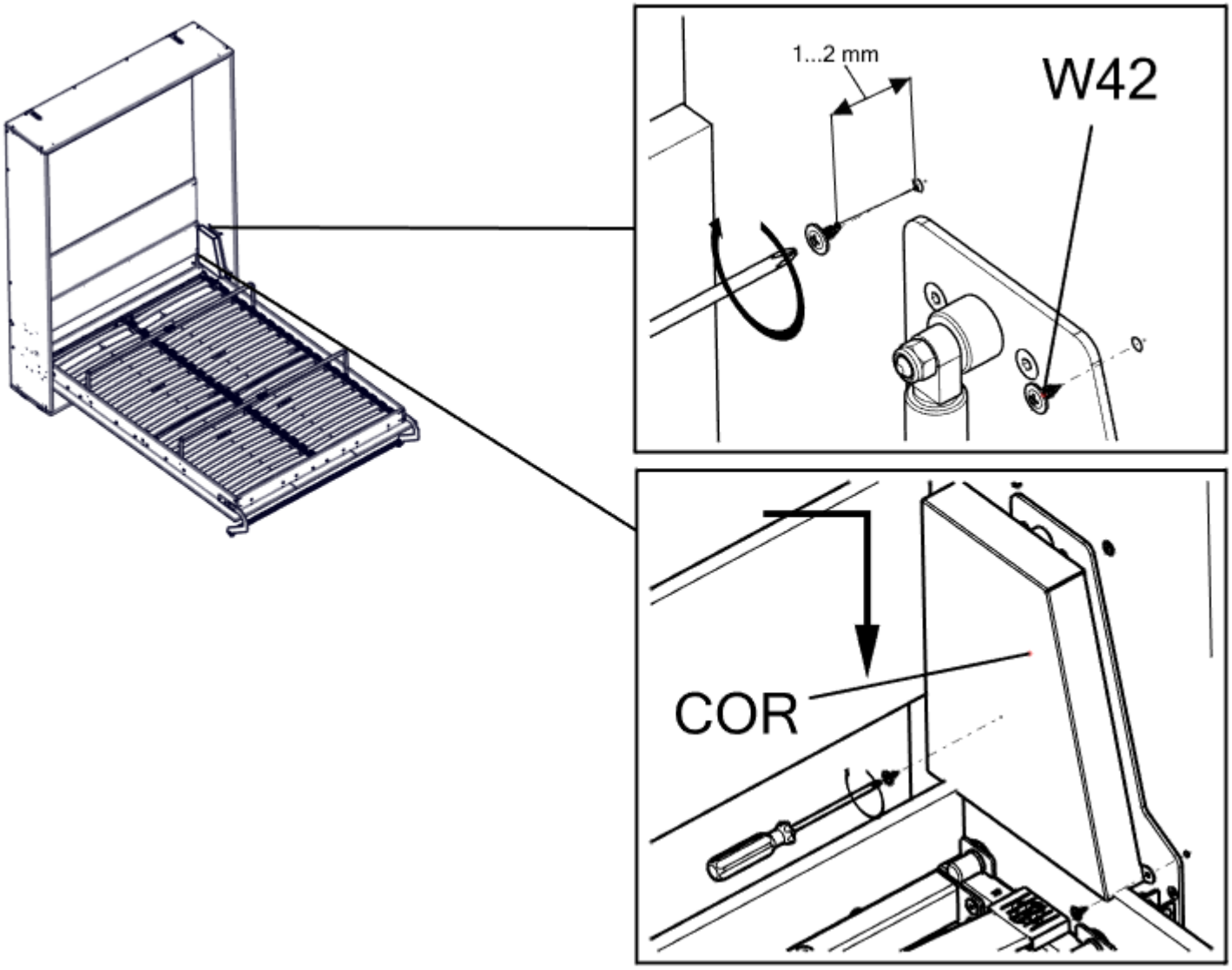

SMARTBett

Die Urheberrechte auf die Möbel sowie die Aufbauanleitung liegen bei dem Rechteinhaber bzw. der geschützten Marke SMARTBett GmbH. Es ist verboten Texte, Textausschnitte, Bilder oder Bildausschnitte dieser Anleitung ohne Erlaubnis zu kopieren oder zu verwenden. Eine absichtliche oder unbeabsichtigte Verletzung der Urheberrechte wird juristisch verfolgt. Max-Planck-Straße 5, 31228 Peine, Deutschland. T.: +49 (0)51766944000. Fax.: +49 (0)51766944004.
E-Mail: info@smartbett.com.

32

DB5 _	S61 M6x16 2	KL4 1	KL3 1
ZB13 2	ZB9 1	2U67 2	

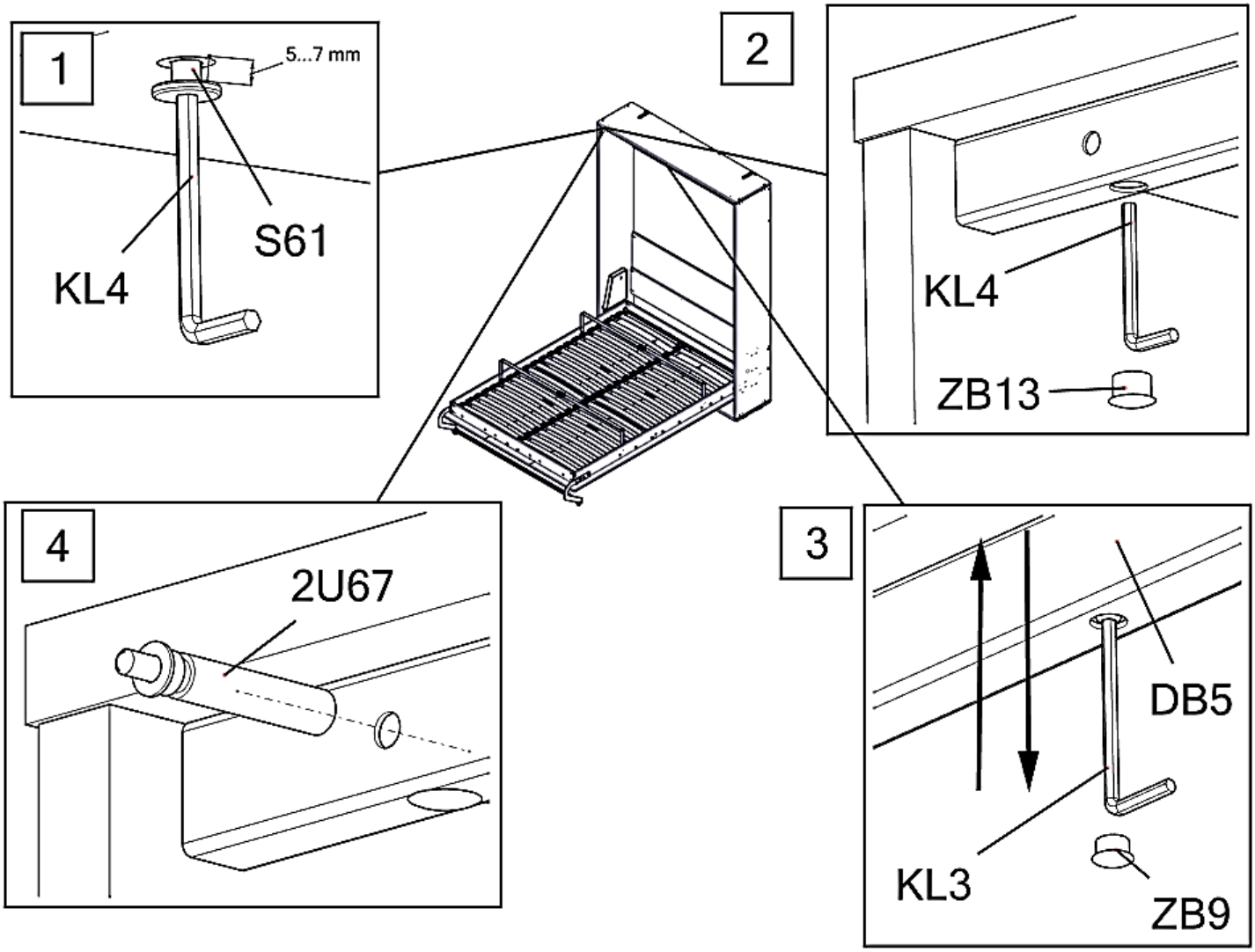

7

Die Urheberrechte auf die Möbel sowie die Aufbauanleitung liegen bei dem Rechteinhaber bzw. der geschützten Marke SMARTBett GmbH. Es ist verboten Texte, Textausschnitte, Bilder oder Bildausschnitte dieser Anleitung ohne Erlaubnis zu kopieren oder zu verwenden. Eine absichtliche oder unbeabsichtigte Verletzung der Urheberrechte wird juristisch verfolgt. Max-Planck-Straße 5, 31228 Peine, Deutschland. T.: +49 (0)51766944000. Fax.: +49 (0)51766944004. E-Mail: info@smartbett.com.

33

8

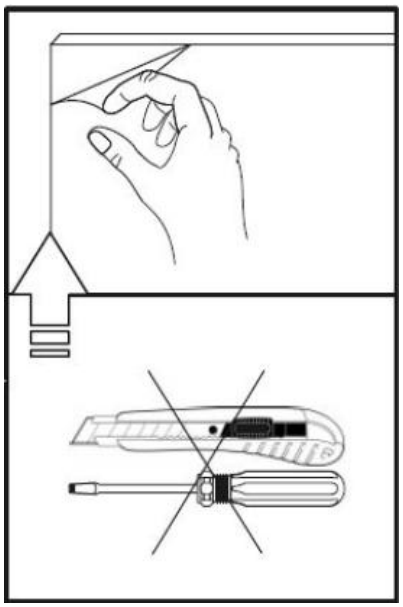

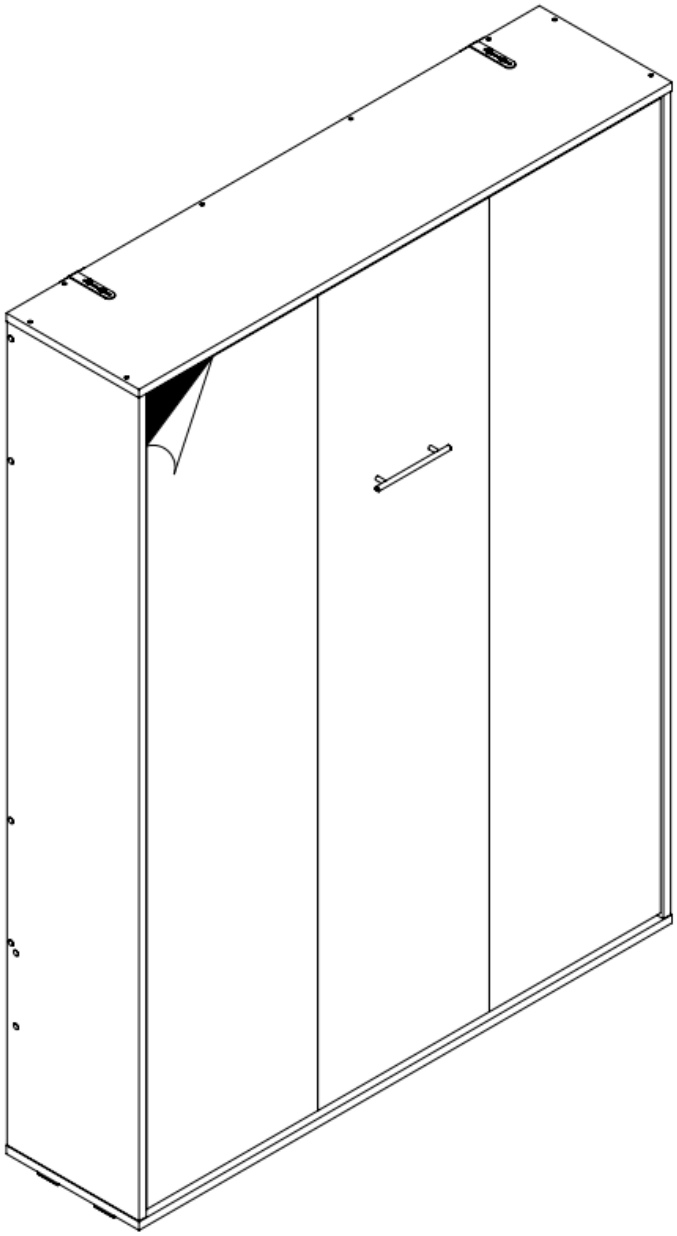

SMARTBett

Die Urheberrechte auf die Möbel sowie die Aufbauanleitung liegen bei dem Rechteinhaber bzw. der geschützten Marke SMARTBett GmbH. Es ist verboten Texte, Textausschnitte, Bilder oder Bildausschnitte dieser Anleitung ohne Erlaubnis zu kopieren oder zu verwenden. Eine absichtliche oder unbeabsichtigte Verletzung der Urheberrechte wird juristisch verfolgt. Max-Planck-Straße 5, 31228 Peine, Deutschland. T.: +49 (0)51766944000. Fax.: +49 (0)51766944004.
E-Mail: info@smartbett.com.